JUKI®

No. 0205-03
1987・10
BE486530PJA

MH-486-4
model MH-486-5

一本針二重環縫差動上下送り自動糸切り装置付ミシン

Flat Bed, 1-needle Bottom and Variable Top Feed
Double Chainstitch Industrial Sewing Machine
With an Automatic Thread Trimmer

PARTS BOOK

TOKYO JUKI INDUSTRIAL CO., LTD.

HOW TO MAKE USE OF THIS PARTS BOOK
パーツブックの見方

1. The part numbers of parts shown in the figure indicate the corresponding numbers (Ref. No.) shown by the Index.
図に示された部品の品番は、図にふられているNo.(Ref.No.)に対応するインデックスによって、その品番がわかります

2. Explanation of codes
記号の説明

1) Codes on the "Note" column
"注記" 欄の記号

① ..... means this part is changed from the previous parts book.
前回のパーツブックに対して今回変更された部品を意味します

② #01 ..... refer to the "Note" explanation at bottom of page.
01 ページ下の "注記" の説明を参照して下さい

2) Codes on the "E.C. (Engineering change)" column
"変更年月" 欄の記号

① A.10/83.... Added from October, 1983
1983年10月より追加された

② D.10/83.... Obsoleted from October, 1983
1983年10月より削除された

③ When previous parts (Obsoleted part) and new parts (Added parts) are not interchangeable with each other:
部品の互換性がない変更の場合

In this case, even obsoleted part (D.) can be ordered with the obsoleted part number, so select the parts with changed dates and place your orders.
この場合は削除(D)された品番でもご注文できますから、変更年月により、いずれかの部品を選択してご注文下さい

Example (例)

Ref. No.	Note 注記	Part No. 品番	Description	E.C. 変更年月	品名	Amt. Req. 数量
1		B1401-100-000	Needle bar	D.10/83	ハリホー	–
1-1		B1401-100-000-A	Needle bar	A.10/83	ハリホー	1
2		B1105-200-000	Frame cover	D.10/83	B1105-300-000	–
		B1105-300-000	Frame cover	A.10/83	フレームカバー	1

④ In case when previous parts and new part are interchangeable with each other:
部品の互換性がある場合の変更

In this case the new part number is replaced on the " 品名 (Japanese)" column of the previous parts, so please order by the new part number.
この場合は、旧部品の和文品名欄にそれにかわる新しい品番が記入してありますので、新しい品番でご注文下さい

⑤ C.10/83

1		B1105-500-000	Frame cover	C.10/83	~~B1105-600-000~~	1
		Correct No. 正しい品番			Wrong No. 誤まり品番	

Please order by the correct part number.
正しい品番でご注文下さい

⑥ M.10/83 ..... The amount required is changed from October, 1983
The new amount required is shown in the "Amt. Req". column.
1983年10月より数量が変更になった この場合数量欄には新しい数量が表示してあります

3) Codes on the "Amt. Req." column
"数量" 欄の記号

① 2 ..... Indicates amount required is 2.
数量、2個を表わします

② 2.0 ..... Indicates length in meters. (unit is meter)
長さ、2メートルを表わします (単位はメートルです)

③ – ..... Indicates parts obsoleted from the parts book.
このパーツブックから削除された部品です

④ (1) ..... Indicates sub parts which construct the assembly part.
Assembly part is shown as "asm." and クミ in Japanese, in the "Description" column.
組部品を構成している子部品を表わします 組部品は品名欄に英文で "asm." 和文でクミと表示してあります

When Ordering The Spare Parts:

In order to ensure that we deliver the correct parts to you, please clearly state when ordering the corresponding PART NUMBER (ex. B1109-012-A00) and also the PARTS BOOK NUMBER (ex. 0010-01, given at the top right of the cover) or the MACHINE SERIAL NUMBER, because there are some parts which have been changed.

補用部品注文の際のご注意

このパーツブックに記載されている補用部品をご注文の際は、部品の番号(例えば、B1109-012-A00)でご注文下さい。合わせて、ご覧のパーツブックの管理番号(表紙右上、例えば、No0010-01)又は、機械番号をご連絡頂ければ幸いです 又、改良のため部品の一部が変更になる場合がありますのでご了承下さい。

CONTENTS
目　次

1. MACHINE FRAME & MISCELLANEOUS COVER COMPONENTS (1)
頭部・外装関係（1）

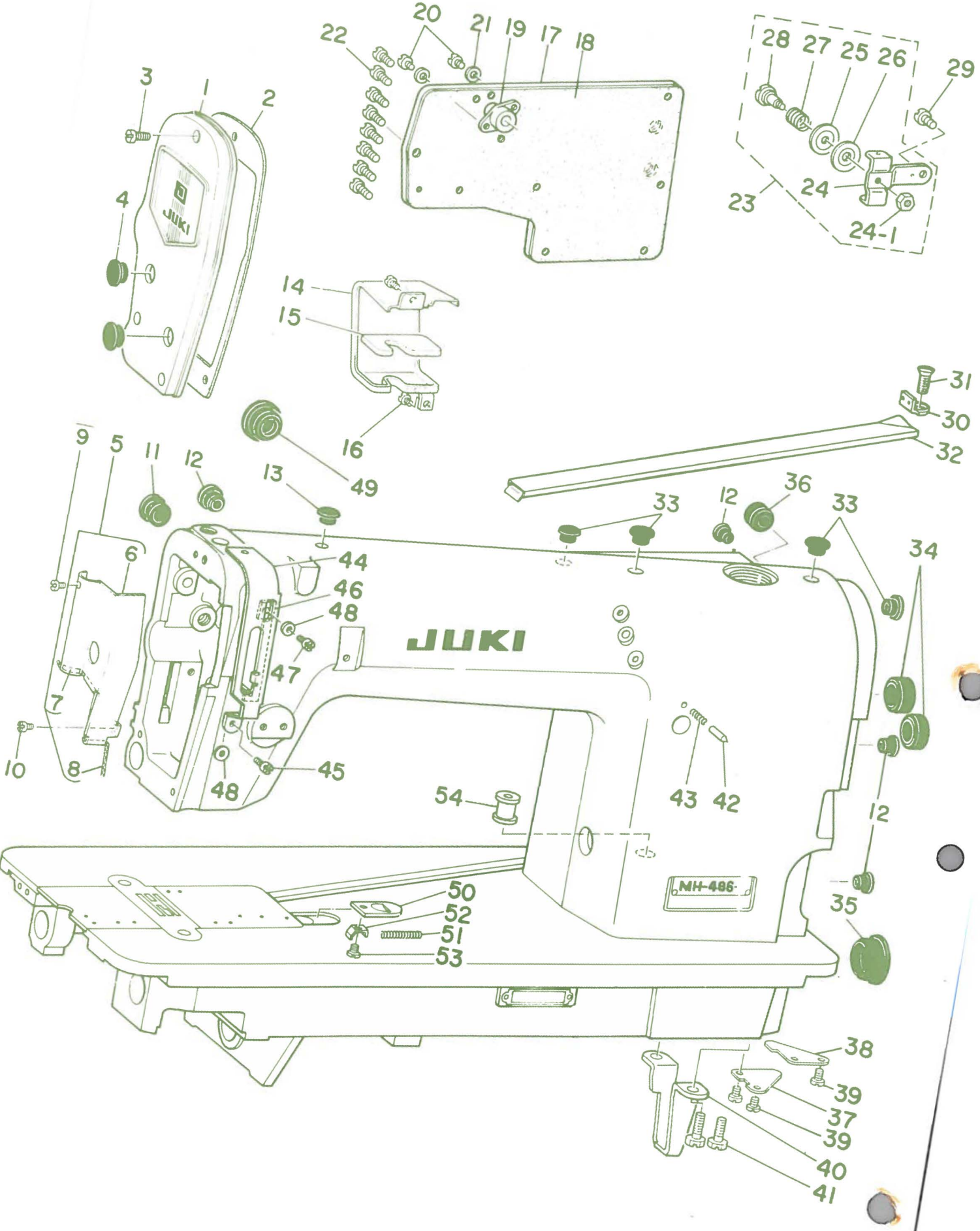

Ref. No.	Note 注記	Part No. 品番	Description	E. C. 変更年月	品名	Amt. Req. 数量
1		B1121-470-0A0	FACE PLATE		ﾒﾝｲﾀ ｸﾐ	1
2		B1122-470-000	GASKET		ﾒﾝｲﾀ ﾊﾟｯｷﾝ	1
3	*	SS-7111120-SP	SCREW 11/64-40 L=10.5	D.11/83	SS-4111015-SP	-
	*	SS-4111015-SP	SCREW 11/64-40 L=10	A.11/83	ﾅﾍﾞﾈｼﾞ 11/64-40 L=10	1
4		TA-1250406-R0	RUBBER PLUG		ﾄﾒｾﾝ D=12.5 L=4	2
5		B1130-481-0A0	ARM OIL SHIELD ASM.		ﾒﾝﾌﾞ ﾕﾎﾞｰﾊﾞﾝ ｸﾐ	1
6		B1130-481-000-A	ARM OIL SHIELD		ﾒﾝﾌﾞ ﾕﾎﾞｰｲﾀ	(1)
7		B1131-481-000	NON-WOVEN FABRIC		ﾒﾝﾌﾞ ﾕﾎﾞｰﾊﾞﾝ ﾊﾞｲﾘｰﾝ	(1)
8		B1132-481-000	OIL WICK		ﾒﾝﾌﾞ ﾕﾎﾞｰﾊﾞﾝ ﾕｼﾝ	(1)
9		SS-6080320-SP	SCREW 1/8-44 L= 2.5		ﾋﾗﾈｼﾞ 1/8-44 L=2.5	1
10	*	SS-7110510-SP	SCREW 11/64-40 L=5	D.11/83	SS-4110515-SP	-
	*	SS-4110515-SP	SCREW 11/64-40 L=5	A.11/83	ﾅﾍﾞﾈｼﾞ 11/64-40 L=5	1
11		TA-1250406-R0	RUBBER PLUG		ﾄﾒｾﾝ D=12.5 L=4	1
12	*	TA-0750704-R0	RUBBER PLUG	M.11/83	ﾄﾒｾﾝ	4
13		TA-1050504-R0	RUBBER PLUG		ﾄﾒｾﾝ	1
14		B1151-490-000	UPPER FEED COVER		ｳﾜｵｸﾘｶﾊﾞｰ	1
15		B1152-450-000-A	FELT		ｳﾜｵｸﾘｶﾊﾞｰ ﾌｪﾙﾄ	1
16		SS-6090610-SP	SCREW 9/64-40 L= 5.5		ﾋﾗﾈｼﾞ 9/64-40 L=5.5	2
17		D1118-481-C00	SIDE PLATE		ﾏﾄﾞｲﾀ	1
18		B1119-481-000	GASKET		ﾏﾄﾞｲﾀ ﾊﾟｯｷﾝ	1
19		D3111-481-CA0	TENSION RELEASE SHAFT COLLAR ASM.		ｲﾄｴﾙﾒ ｼﾞｸｳｴ ｸﾐ	1
20		SS-6090630-SP	SCREW 9/64-40 L=6		ﾋﾗﾈｼﾞ 9/64-40 L=6	2
21		B3534-012-000	GASKET		ﾊﾟｯｷﾝ	2
22	*	SS-7110910-SP	SCREW	D.11/83	SS-4110815-SP	-
	*	SS-4110815-SP	SCREW 11/64-40 L=8	A.11/83	ﾅﾍﾞﾈｼﾞ 11/64-40 L=8	8
23		D1913-481-CA0	THREAD GUIDE ASM.		ｲﾄｱﾝﾅｲ ｸﾐ	1
24		D1913-481-C00	THREAD GUIDE		ｲﾄｱﾝﾅｲ	(1)
24-1		NS-6060310-SP	NUT 3/32-56		ﾛｯｶｸﾅｯﾄ 3/32-56	(1)
25		B3148-123-000	TENSION DISC		ｲﾄｱﾝﾅｲ ｻﾗ	(1)
26		D1917-481-C00	TENSION DISC (LOWER)		ｲﾄｱﾝﾅｲｻﾗ (ｼﾀ)	(1)
27		D1914-481-C00-A	TENSION THREAD GUIDE SPRING		ﾃﾝｼﾞﾝ ｲﾄｱﾝﾅｲ ﾁｮｰｼﾊﾞﾈ	(1)
28		B1916-481-000	TAKE-UP THREAD TENSION POST		ﾃﾝｼﾞﾝ ｲﾄｱﾝﾅｲｻﾗ ｼﾞｸ	(1)
29		SS-7110510-SP	SCREW 11/64-40 L=5		ﾏﾙﾋﾗﾈｼﾞ 11/64-40 L= 5	1
30		B2201-481-000-A	LOOPER THREAD GUIDE		ｼﾀｲﾄｱﾝﾅｲ	1
31		SS-1110710-SP	SCREW 11/64-40 L=7		ｻﾗﾈｼﾞ 11/64-40 L=7	1
32		B2202-481-000	LOOPER THREAD GUIDE TUBE		ｼﾀｲﾄ ﾄﾞｰｶﾝ	1
33		TA-1250705-R0	RUBBER PLUG		ﾄﾒｾﾝ	4
34		TA-2101002-R0	RUBBER PLUG		ﾄﾒｾﾝ	2
35		TA-2351305-R0	RUBBER PLUG		ﾄﾒｾﾝ D=23.5 L=11.5	1
36		TA-1701002-R0	RUBBER PLUG		ﾄﾒｾﾝ	1
37		B1134-481-000	BED OIL SHIELD		ﾍﾞｯﾄﾞ ﾕﾎﾞｰﾊﾞﾝ	1
38		B1135-481-000	BED OIL SHIELD (B)		ﾍﾞｯﾄﾞ ﾕﾎﾞｰﾊﾞﾝ B	1
39		SS-7110510-SP	SCREW 11/64-40 L=5		ﾏﾙﾋﾗﾈｼﾞ 11/64-40 L= 5	3
40		B1104-487-000	BED SUPPORT PLATE		ﾍﾞｯﾄﾞ ｼｼﾞｲﾀ	1
41		SS-9151440-CP	SCREW 15/64-28 L=14		ﾛｯｶｸﾎﾞﾙﾄ 15/64-28 L=14	2
42		B1147-555-000	PIN		ｵｸﾘ ﾁｮｰｾﾂ ﾋﾟﾝ	1
43		B1148-555-000	SPRING		ｵｸﾘ ﾁｮｰｾﾂ ﾋﾟﾝﾊﾞﾈ	1
44		B1904-481-000	THREAD TAKE-UP LEVER GUARD		ﾃﾝｼﾞﾝｶﾊﾞｰ	1
45	*	SS-7110510-SP	SCREW 11/64-40 L=5	D.11/83	SS-4110515-SP	-
	*	SS-4110515-SP	SCREW 11/64-40 L=5	A.11/83	ﾅﾍﾞﾈｼﾞ 11/64-40 L=5	1
46		B1903-481-000	TAKE-UP THREAD TENSION LEVER		ﾃﾝｼﾞﾝ ﾚﾊﾞｰ	1
47	*	SS-7110510-SP	SCREW 11/64-40 L=5	D.11/83	SS-4110515-SP	-
	*	SS-4110515-SP	SCREW 11/64-40 L=5	A.11/83	ﾅﾍﾞﾈｼﾞ 11/64-40 L=5	1
48		WP-0480856-SP	WASHER 4.8X8.4X0.8		ﾋﾗｻﾞｶﾞﾈ 4.8X8.4X0.8	2
49		TA-2100904-R0	RUBBER PLUG		ﾄﾒｾﾝ	1
50		B1110-481-000-A	CAM COVER LATCH		ｶﾑｶﾊﾞｰ ｵｻｴ	1
51		B1111-481-000	SPRING		ｶﾑｶﾊﾞｰ ｵｻｴﾊﾞﾈ	1
52		B1112-481-000-A	SPRING SUSPENSION		ｶﾑｶﾊﾞｰ ｵｻｴ ﾊﾞﾈｳｹ	1
53		SS-6080320-SP	SCREW 1/8-44 L= 2.5		ﾋﾗﾈｼﾞ 1/8-44 L=2.5	1
54		D2467-555-B00	RUBBER PLUG		ｺﾞﾑ ﾌﾞｯｼｭ	1

2. MACHINE FRAME & MISCELLANEOUS COVER COMPONENTS (2)
頭部・外装関係（2）

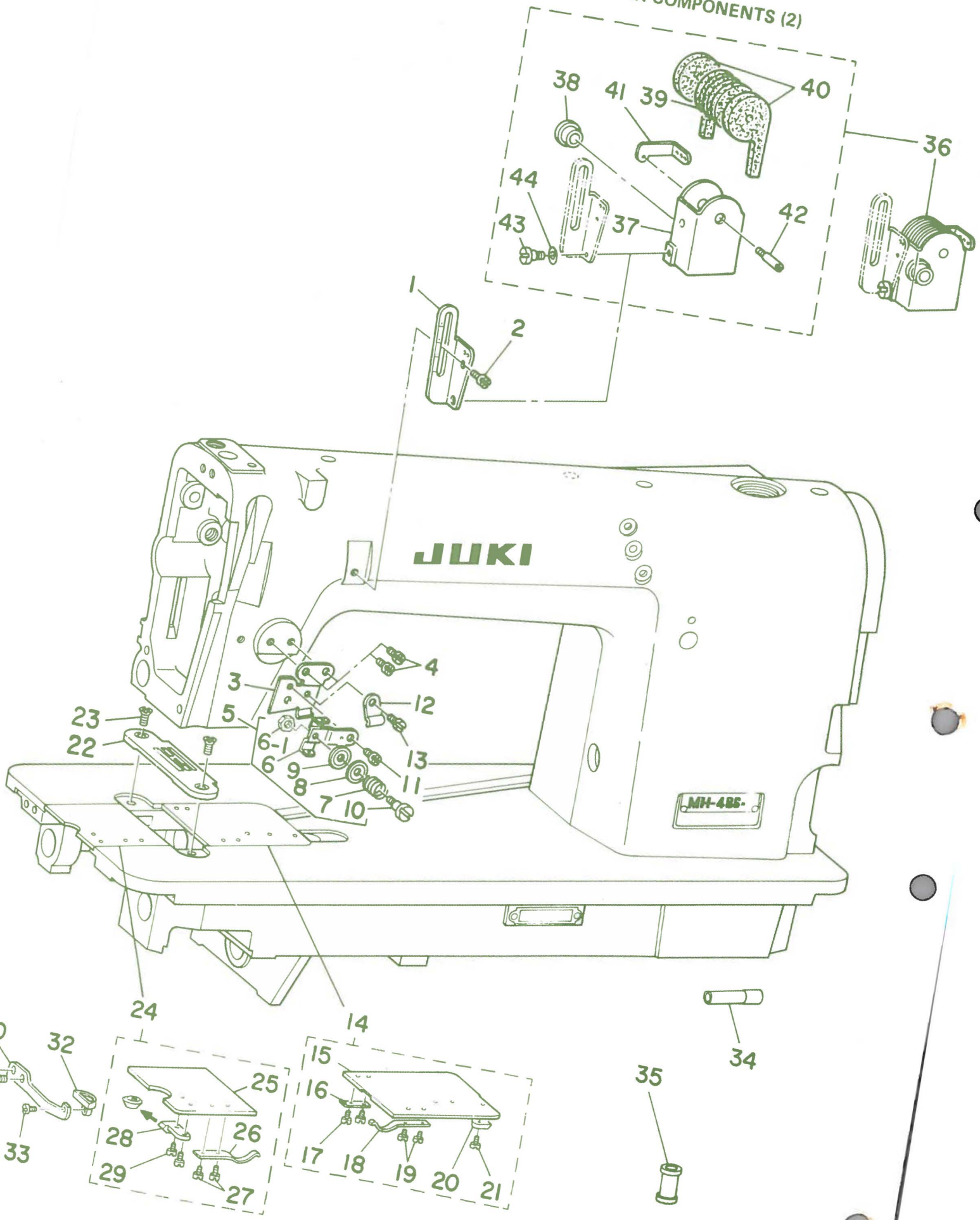

Ref. No.	Note 注記	Part No. 品番	Description	E. C. 変更年月	品名	Amt. Req. 数量
1		B1905-380-000	FRAME THREAD EYELET		ﾁｭｰｶﾝ ｲﾄｱﾝﾅｲ	1
2	*	SS-7110510-SP	SCREW 11/64-40 L=5	D.11/83	SS-4110515-SP	-
	*	SS-4110515-SP	SCREW 11/64-40 L=5	A.11/83	ﾅﾍﾞﾈｼﾞ 11/64-40 L=5	1
3		D1912-481-C00-A	TENSION THREAD GUIDE		ﾃﾝｼﾞﾝ ｲﾄｱﾝﾅｲｶﾞｲﾄﾞ	1
4	*	SS-7110510-SP	SCREW 11/64-40 L=5	D.11/83	SS-4110515-SP	-
	*	SS-4110515-SP	SCREW 11/64-40 L=5	A.11/83	ﾅﾍﾞﾈｼﾞ 11/64-40 L=5	2
5		D1913-481-CA0	THREAD GUIDE ASM.		ｲﾄｱﾝﾅｲ ｸﾐ	1
6		D1913-481-C00	THREAD GUIDE		ｲﾄｱﾝﾅｲ	(1)
6-1		NS-6060310-SP	NUT 3/32-56		ﾛｯｶｸﾅｯﾄ 3/32-56	(1)
7		D1914-481-C00-A	TENSION THREAD GUIDE SPRING		ﾃﾝｼﾞﾝ ｲﾄｱﾝﾅｲ ﾁｮｰｼﾊﾞﾈ	(1)
8		B3148-123-000	TENSION DISC		ｲﾄｱﾝﾅｲ ｻﾗ	(1)
9		D1917-481-C00	TENSION DISC (LOWER)		ｲﾄｱﾝﾅｲｻﾗ (ｼﾀ)	(1)
10		B1916-481-000	TAKE-UP THREAD TENSION POST		ﾃﾝｼﾞﾝ ｲﾄｱﾝﾅｲｻﾗ ｼﾞｸ	(1)
11	*	SS-7110510-SP	SCREW 11/64-40 L=5	D.11/83	SS-4110515-SP	-
	*	SS-4110515-SP	SCREW 11/64-40 L=5	A.11/83	ﾅﾍﾞﾈｼﾞ 11/64-40 L=5	1
12		D3916-481-C00	TUBE HOLDER		ﾜｲﾔｰﾁｭｰﾌﾞ ｵｻｴ	1
13		SS-7110510-SP	SCREW 11/64-40 L=5		ﾏﾙﾋﾗﾈｼﾞ 11/64-40 L= 5	1
14		B1106-481-0A0-A	CAM COVER ASM.		ｶﾑｶﾊﾞｰ ｸﾐ	1
15		B1106-481-000-A	CAM COVER		ｶﾑｶﾊﾞｰ	(1)
16		B1108-481-000	CAM COVER SUPPORT		ｶﾑｶﾊﾞｰ ｻｻｴ	(1)
17		SS-6060210-SP	SCREW 3/32-56 L= 1.9		ﾋﾗﾈｼﾞ 3/32-56 L=1.9	(2)
18		B1109-481-000	SPRING		ｶﾑｶﾊﾞｰ ﾊﾞﾈ	(1)
19		SS-6060210-SP	SCREW 3/32-56 L= 1.9		ﾋﾗﾈｼﾞ 3/32-56 L=1.9	(2)
20		B1107-481-000	CAM COVER GUIDE		ｶﾑｶﾊﾞｰ ｱﾝﾅｲ	(1)
21		SS-6060340-SP	SCREW 3/32-56 L= 2.5		ﾋﾗﾈｼﾞ 3/32-56 L=2.5	(1)
22		B1103-481-F00	THROAT PLATE		ﾊﾘｲﾀ	1
23		SS-2110215-SP	SCREW 11/64-40 L=6.8		ﾏﾙｻﾗﾈｼﾞ 11/64-40 L=8.5	2
24		D1104-481-CA0	BED SLIDE ASM.		ｽﾍﾞﾘｲﾀ ｸﾐ	1
25		D1104-481-C00	BED SLIDE		ｽﾍﾞﾘｲﾀ	(1)
26		B1115-380-000	SPRING		ｽﾍﾞﾘｲﾀ ﾊﾞﾈ	(1)
27		SS-6060210-SP	SCREW 3/32-56 L= 1.9		ﾋﾗﾈｼﾞ 3/32-56 L=1.9	(2)
28		B1107-380-000	BED SLIDE GUIDE		ｽﾍﾞﾘｲﾀ ｱﾝﾅｲ	(1)
29	*	SS-6060340-SP	SCREW 3/32-56 L= 2.5	M.04/84	ﾋﾗﾈｼﾞ 3/32-56 L=2.5	(1)
30		B1105-380-000	BED SLIDE STOPPER		ｽﾍﾞﾘｲﾀﾛｯｸﾊﾞﾈ	1
31		SS-7110510-SP	SCREW 11/64-40 L=5		ﾏﾙﾋﾗﾈｼﾞ 11/64-40 L= 5	2
32		B1106-380-000	LATCH		ﾄﾂﾃ	1
33		SS-6080410-SP	SCREW 1/8-44 L=4		ﾋﾗﾈｼﾞ 1/8-44 L=4	1
34		D2480-484-000	TUBE FOR MAGNET CORD		ﾏｸﾞｺｰﾄﾞ ﾊﾟｲﾌﾟ	1
35		D2467-555-B00	RUBBER PLUG		ｺﾞﾑ ﾌﾞﾂｼｭ	1
36		B1161-481-0B0	SILICONE OIL LUBRICANT ASM.		ｴｽﾚﾝｹｰｽ ｸﾐ	1
37		B1161-481-000-A	SILICON OIL CASE		ｴｽﾚﾝｹｰｽ	(1)
38		B1187-552-000	RUBBER PLUG		ｱﾅ ｷｬﾂﾌﾟ	(1)
39		B1162-481-000	SILICON OIL FELT		ｴｽﾚﾝﾌｪﾙﾄ	(5)
40		B1106-481-0A0-A	CAM COVER ASM.		ｶﾑｶﾊﾞｰ ｸﾐ	(1)
41		B1110-481-000-A	CAM COVER LATCH		ｶﾑｶﾊﾞｰ ｵｻｴ	(1)
42		B1168-481-000	SCREW		ｴｽﾚﾝｲﾄｱﾝﾅｲ ﾄﾒﾈｼﾞ	(1)
43		SD-0640231-SP	HINGE SCREW D= 6.35 H= 2.3		ﾀﾞﾝﾈｼﾞ D=6.35 H=2.3	(1)
44		WZ-0641510-KP	WAVED WASHER 6.4X11X0.3		ﾅﾐｶﾞﾀｻﾞｶﾞﾈ 6.4X11X0.3	(1)

3. MAIN SHAFT & NEEDLE BAR COMPONENTS
上軸・針棒関係

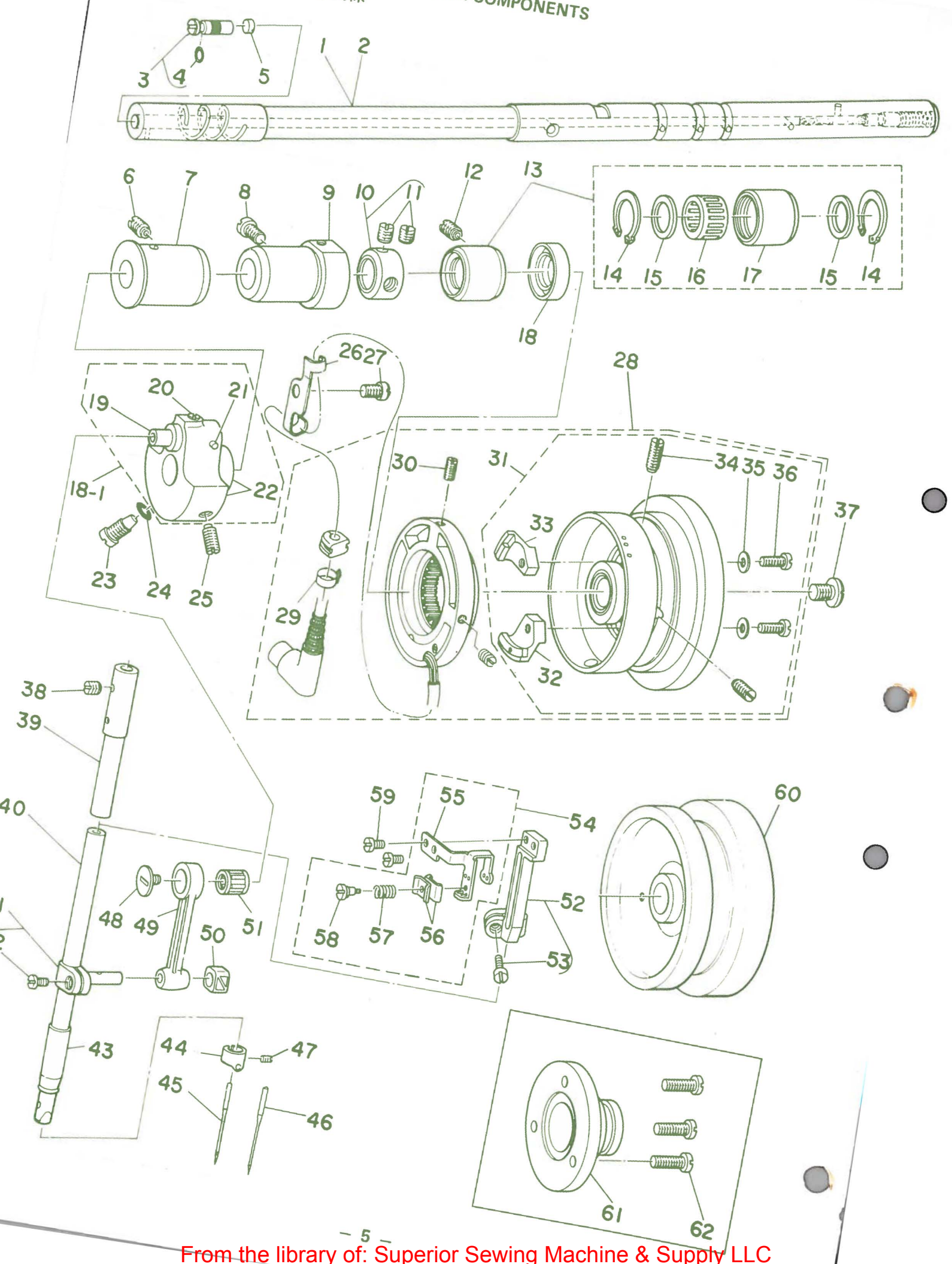

Ref. No.	Note 注記	Part No. 品番	Description	E. C. 変更年月	品名	Amt. Req. 数量
1	◇01	B1201-486-000	MAIN SHAFT		ウワジク	1
2	◇02	D1201-486-000	MAIN SHAFT		ウワジク	1
3		B1213-552-0A0-A	OIL AMOUNT ADJUSTING PIN ASM.		クランク ユリヨーチヨーセツピン クミ	1
4		RO-0291801-00	RUBBER RING		Oリング	(1)
5		B1226-552-000	ROLLER FELT		フエルト	1
6	*	SS-8151150-SP	SCREW 15/64-28 L=10.5	D.11/83	トメネジ 15/64-28 L=10.5	—
7		B1202-450-B00	MAIN SHAFT BUSHING, FRONT		ウワジク マエメタル	1
8		SS-7151120-SP	SCREW 15/64-28 L=11		マルヒラネジ 15/64-28 L=11	1
9		B1203-490-000	MAIN SHAFT BUSHING, INTERMEDIATE		ウワジクナカメタル	1
10		CS-147121A-SH	THRUST COLLAR ASM. D=14.72 W=12		スラストウケ D=14.72 W=12 クミ	1
11		SS-8660610-TP	SCREW 1/4-40 L=6		トメネジ 1/4-40 L=6	(2)
12	*	SS-8151150-SP	SCREW 15/64-28 L=10.5	D.11/83	トメネジ 15/64-28 L=10.5	—
13		D1204-490-DA0	MAIN SHAFT BUSHING ASM., REAR		ウワジク ウシロメタル クミ	1
14		D1232-555-B00	SNAP RING		ニードル トメワ	(2)
15		D1231-555-B00	WASHER		スラスト サカガネ	(2)
16	◇03	B1230-470-B00	NEEDLE BEARING		ウワジク ウシロメタル ベアリング	(1)
17		D1204-490-D00	MAIN SHAFT BUSHING, REAR		ウワジク ウシロメタル	(1)
18		D1208-555-D00	OIL SEAL		ウワジクウシロメタル オイルシール	1
18-1		B1202-486-0C0	COUNTERWEIGHT ASM.		ツリアイオモリ クミ	1
19		B1209-481-000	NEEDLE BAR CRANK		ハリボークランク	(1)
20		SS-8150510-TP	SCREW 15/64-28 L= 4.7		トメネジ 15/64-28 L=4.7	(1)
21		PS-0250162-KH	SPRING PIN 2.5X16		スプリングピン 2.5X16	(1)
22		B1202-486-0B0	COUNTERWEIGHT ASM.		ツリアイスイ クミ	(1)
23		SS-7681650-TP	SCREW 9/32-28 L=16		マルヒラネジ 9/32-28 L=16	1
24		RO-0442401-00	RUBBER RING		Oリング	1
25		SS-8681650-TP	SCREW 9/32-28 L=16		トメネジ 9/32-28 L=16	1
26		M4008-110-000	CORD HOLDER		コードトメカナグ	1
27		SS-7150940-SP	SCREW 15/64-28 L=9		マルヒラネジ 15/64-28 L=9	1
28	◇01	M8512-090-AA0	SYNCHRONIZER ASM.		シンクロナイザー Aクミ	1
29	◇01	M9628-110-000	CLIP		ナイロンバンド	(1)
30	◇01	SS-8111010-TP	SCREW 11/64-40 L=9.5		トメネジ 11/64-40 L=9.5	(2)
31	◇01	M4006-090-0A0	SYNCHRONIZER ASM.		ハズミグルマ(ケツコウ)	(1)
32	◇01	M4007-110-0AA	MAGNET BASE ASM. A		マグネット トリツケダイ A クミ	(1)
33	◇01	M4007-110-0AB	MAGNET BASE ASM. B		マグネット トリツケダイ B クミ	(1)
34	◇01	SS-8151550-SP	SCREW 15/64-28 L=15		トメネジ 15/64-28 L=15	(2)
35	◇01	WP-0450801-SD	WASHER 4.5X10.0X0.8		ヒラサガネ 4.5X10X0.8	(2)
36	◇01	SS-6111210-SP	SCREW 11/64-40 L=12		ヒラネジ 11/64-40 L=12	(2)
37		SS-7701010-SP	SCREW 5/16-24 L=10		マルヒラネジ 5/16-24 L=10	1
38		SS-8150310-SP	SCREW 15/64-28 L= 3.4		トメネジ 15/64-28 L=3.4	1
39		B1402-552-000-A	NEEDLE BAR BUSHING, UPPER		ハリボー ウワメタル	1
40		B1401-486-000	NEEDLE BAR		ハリボウ	1
41		B1411-552-0A0	NEEDLE BAR CONNECTION ASM.		ハリボータキ クミ	1
42		SS-6090670-TP	SCREW 9/64-40 L=6		ヒラネジ 9/64-40 6=6	(1)
43		B1403-553-000	NEEDLE BAR BUSHING, LOWER		ハリボー シタメタル	1
44		B1418-450-000	NEEDLE BAR THREAD GUIDE		ハリボー イトカケ	1
45		MTV-70081100	NEEDLE TVX7 #11		ハリ TVX7 #11	1
46	◇04	MC-2750008-00	NEEDLE 149X7 #80		ハリ 149X7 #80	1
47		SS-8080410-TP	SCREW 1/8-44 L=3.5		トメネジ 1/8-44 L=3.5	1
48		B1903-552-000	END SCREW LEFT		ヒダリネジ	1
49		B1408-552-000	NEEDLE BAR CRANK ROD		ハリボー クランクロツド	1
50		B1414-232-000	CRANK SLIDE BLOCK		カクコマ	1
51		B1905-541-B00	NEEDLE BEARING, B		テンビン ニードルベアリング	1
52		B1902-481-0A0-B	THREAD TAKE-UP LEVER ASM.		テンビンウデ クミ	1
53		SS-6091210-TP	SCREW 9/64-40 L=12		ヒラネジ 9/64-40 L=12	(1)
54		D1901-481-CC0	THREAD TAKE-UP LEVER ASM.		テンビン (ケツコウズ)	(1)
55		B1901-481-000-A	THREAD TAKE-UP		テンビン	(1)
56		B1908-481-000-A	THREAD TENSION REGULATING PLATE		テンビン イトチヨーシイタ	(1)
57		D1910-481-C00	TENSION SPRING		テンビン イトチヨシバネ	(1)
58		B1909-481-000	THREAD TENSION REGULATING STUD		テンビン イトチヨーシイタジク	(1)
59		SS-6090670-TP	SCREW 9/64-40 L=6		ヒラネジ 9/64-40 6=6	2
60	◇02	B1203-487-000	HAND WHEEL		ハズミグルマ	1
61	◇02	D1230-552-B00	FLANGE		ハズミグルマ フランジ	1
62	◇02	SS-4111015-SP	SCREW 11/64-40 L=10		ナベネジ 11/64-40 L=10	3

Note (注記) ◇01 ..... For MH-486-5-4 — MH-486-5
◇02 ..... For MH-486-4-3, -4-4 — MH-486-4-3, -4-4
◇03 ..... Selecting part for fit tolerance — 選択かん合部品
◇04 ..... For MH-486-4-3 (JE) — MH-486-4-3(JE)

4. PRESSER BAR UPRIGHT SHAFT & LOWER SHAFT COMPONENTS
押工棒・立軸・下軸関係

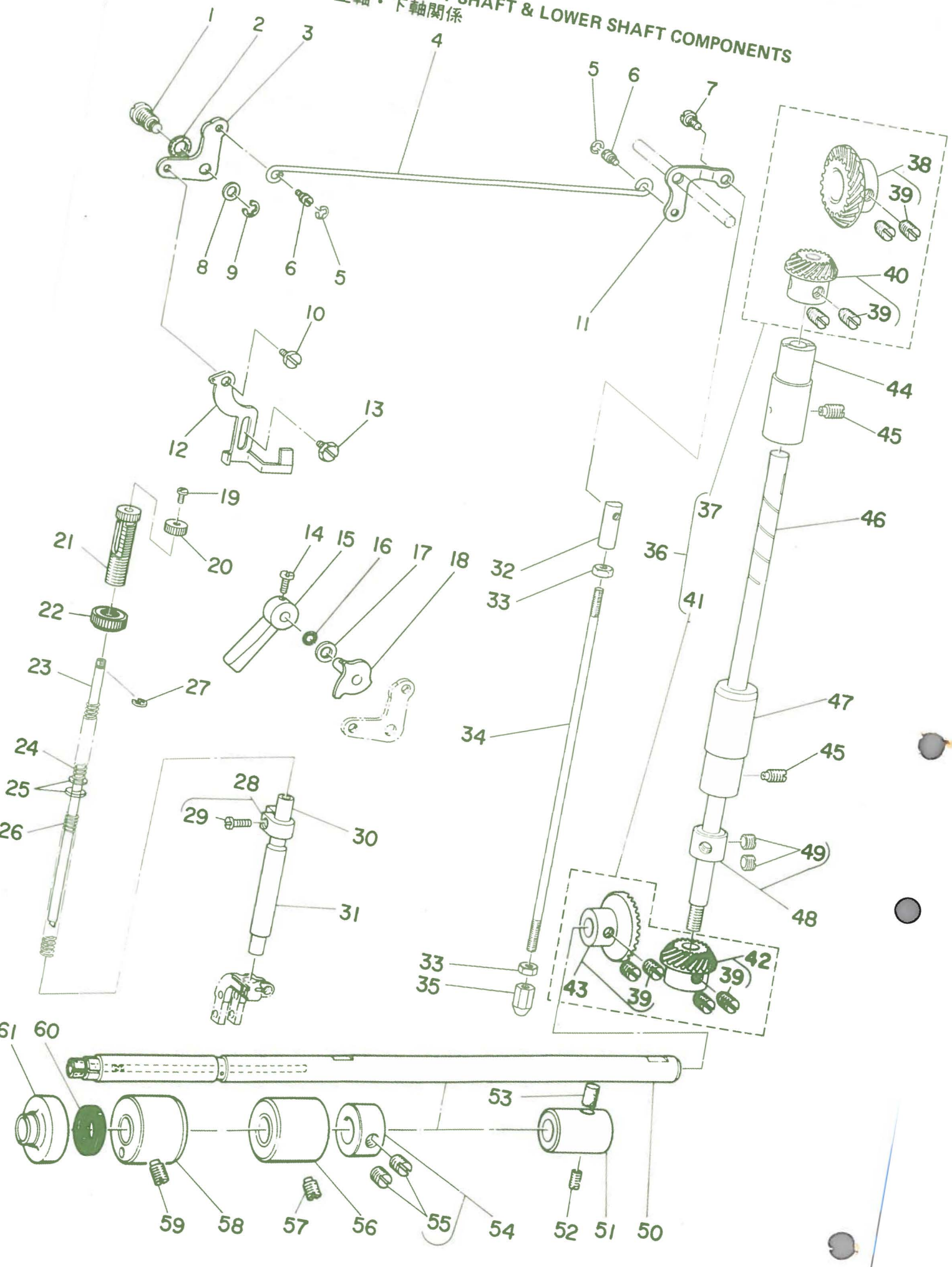

Ref. No.	Note 注記	Part No. 品番	Description	E. C. 変更年月	品名	Amt. Req. 数量
1		D1517-490-D00	HINGE PIN		ヒキアケ゛イク゛ リンクシ゛ク	1
2		B3431-581-000	LIFTING LEVER GASKET		ハ゛ツキン	1
3		B1516-450-000	LIFTING LEVER LINK, LEFT		ヒキアケ゛イク゛ リンク	1
4		B3412-415-000	LIFTING LEVER CONNECTING ROD		ヒサ゛アケ゛ ヨコホ゛ー	1
5		RE-0500000-K0	SNAP RING 5		Eカ゛タトメワ 5	2
6		B3416-552-000	CONNECTING ROD HINGE SCREW		ヒサ゛アケ゛ ヨコホ゛ー タ゛ンネシ゛	2
7		SD-0630275-SP	HINGE SCREW D= 6.35 H= 2.7		タ゛ンネシ゛ D=6.35 H=2.7	1
8		WP-0753016-SZ	WASHER 7.5X16.0X3.0		ヒラサ゛カ゛ネ 7.5X16X3	1
9		RE-0600000-K0	SNAP RING 6		Eカ゛タトメワ 6	1
10		SD-0630301-SP	HINGE SCREW D=6.35 H=3		タ゛ンネシ゛ D=6.35 H=3	1
11		B3414-415-000-A	LIFTING LEVER LINK, RIGHT		ヒサ゛アケ゛ リンクウテ゛	1
12		B1515-450-000	LIFTING LEVER		ヒキアケ゛イク゛	1
13		SD-0630275-SP	HINGE SCREW D= 6.35 H= 2.7		タ゛ンネシ゛ D=6.35 H=2.7	1
14		SS-7120910-SP	SCREW 3/16-28 L=9		マルヒラネシ゛ 3/16-28 L=9	1
15		D1520-490-D00	HAND LIFTER		オサエアケ゛レハ゛ー	1
16		RO-0371801-00	RUBBER RING		Oリンク゛	1
17		WP-0740516-SP	WASHER 7.4X11.8X0.5		ヒラサ゛カ゛ネ 7.4X11.8X0.5	1
18		B1518-450-0A0-A	HAND LIFTER CAM ASM.		オサエアケ゛ カム クミ	1
19		SS-5090710-SP	SCREW 9/64-40 L= 6.5		トラスネシ゛ 9/64-40 L=6.5	1
20		B3125-012-000	THREAD TENSION STUD NUT		イトチヨーシ ナツト	1
21		B1509-490-000	PRESSER SPRING REGULATOR		オサエチヨーセツネシ゛	1
22		B1511-555-000	NUT 1/2-28		オサエチヨーセツネシ゛ ナツト	1
23		B1501-487-000	GUIDE BAR		オサエアンナイホ゛ー	1
24		B1513-490-000	GUIDE BAR SPRING		オサエアンナイホ゛ー ハ゛ネ	1
25	*	WP-0621026-SP	WASHER 6.2X9.5X1	M.01/84	ヒラサ゛カ゛ネ 6.2X9.5X1	2
26		B1505-227-000-A	PRESSER SPRING		オサエ チヨーセツハ゛ネ	1
27		B1514-490-000	SNAP RING 5.6		オサエアンナイホ゛ー トメワ	1
28		B1507-481-0A0	PRESSER BAR GUIDE BRACKET ASM.		オサエホ゛ータ゛キ クミ	1
29		SS-7111110-TP	SCREW 11/64-40 L=10.5		マルヒラネシ゛ 11/64-40 L=10.5	(1)
30		B1501-490-000	PRESSER BAR		オサエホ゛ー	1
31		B1510-450-000	BUSHING, LOWER		オサエホ゛ー シタメクル	1
32		B3416-415-000-A	SWIVEL		ツリホ゛ータ゛ルマ	1
33		NS-6620310-SP	NUT 3/16-32		ロツカクナツト 3/16-32	2
34		D3415-481-C00	LIFTING LEVER CONNECTING ROD		ヒサ゛アケ゛ レンケツホ゛ー	1
35		D3440-481-C00	REGULATOR NUT		レンケツホ゛ー チヨーセツナツト	1
36		B1303-487-0C0	GEAR ASM.		カサハク゛ルマ シ゛ヨーケ゛ クミ	1
37		B1306-470-0B0	GEAR & PINION ASM., UPPER		ウワカサハク゛ルマ クミ	(1)
38		B1305-470-0A0	GEAR ASM.		ウワカサハク゛ルマ ク゛イ クミ	(1)
39		SS-8660810-TP	SCREW 1/4-40 L=8		トメネシ゛ 1/4-40 L=8	(8)
40		B1306-470-0A0	PINION ASM.		ウワカサハク゛ルマ シヨー クミ	(1)
41		B1303-487-0B0	GEAR & PINION ASM., LOWER		シタカサハク゛ルマ ク゛イシヨー クミ	(1)
42		B1306-470-0A0	PINION ASM.		ウワカサハク゛ルマ シヨー クミ	(1)
43		B1303-487-0A0	GEAR, LARGE ASM.		シタカサハク゛ルマ クミ	(1)
44		B1302-552-B00	BUSHING, UPPER		タテシ゛ク ウワメタル	1
45		SS-8151150-SP	SCREW 15/64-28 L=10.5		トメネシ゛ 15/64-28 L=10.5	2
46		B1301-487-000	UPRIGHT SHAFT		タテシ゛ク	1
47		B1302-487-000	BUSHING, LOWER		タテシ゛クシタメタル	1
48		CS-0791016-SH	THRUST COLLAR D=7.94 W=10		スラストウケ D=7.94 W=10	1
49		SS-8110410-TP	SCREW 11/64-40 L= 3.5		トメネシ゛ 11/64-40 L=3.5	(2)
50		B1801-481-000-A	LOWER SHAFT		シタシ゛ク	1
51		B1607-352-000	BUSHING, REAR		オクリシ゛ク ウシロメタル	1
52		SS-8151150-SP	SCREW 15/64-28 L=10.5		トメネシ゛ 15/64-28 L=10.5	1
53		B1432-027-000	OIL PAD ROLLER		ハリホ゛ー ヨート゛ータ゛イ フエルト	1
54		CS-111121A-SH	THRUST COLLAR ASM. D=11.11 W=12		スラストウケ D=11.11 W=12 クミ	1
55		SS-8660810-TP	SCREW 1/4-40 L=8		トメネシ゛ 1/4-40 L=8	(2)
56		B1803-481-000	BUSHING, INTERMEDIATE		シタシ゛ク ナカメタル	1
57		SS-8151150-SP	SCREW 15/64-28 L=10.5		トメネシ゛ 15/64-28 L=10.5	1
58		B1802-481-000	BUSHING, FRONT		シタシ゛ク マエメタル	1
59		SS-8151150-SP	SCREW 15/64-28 L=10.5		トメネシ゛ 15/64-28 L=10.5	1
60		B1813-481-000	OIL SEAL		シタシ゛ク マエメタル オイルシール	1
61		B2226-481-000	LOOPER THREAD GUARD BUSHING		シタイト ホコ゛ホ゛ス	1

5. FEED MECHANISM COMPONENTS (1)
送り関係（1）

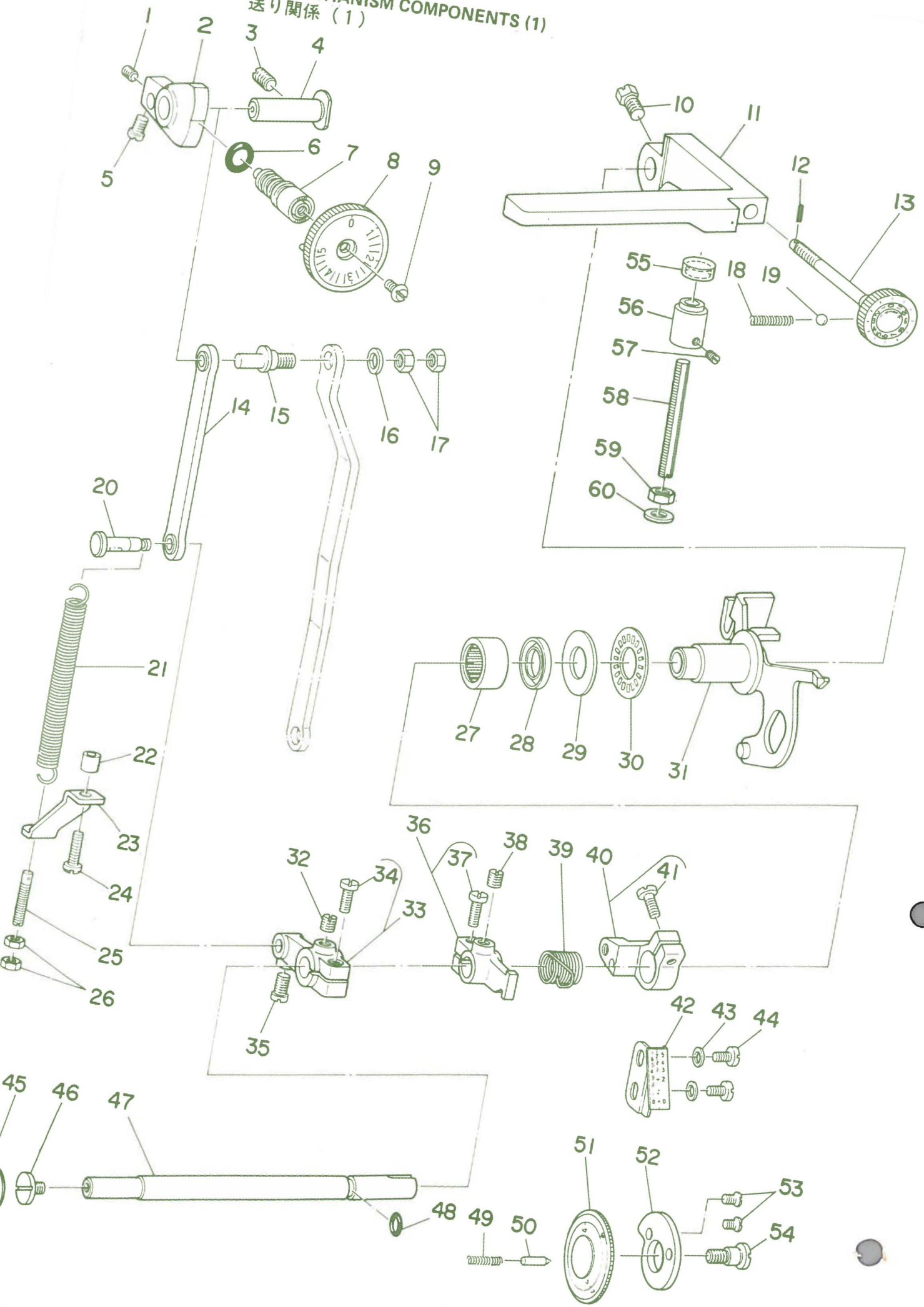

Ref. No.	Note 注記	Part No. 品番	Description	E. C. 変更年月	品名	Amt. Req. 数量
1		SS-8110410-TP	SCREW 11/64-40 L= 3.5		トメネジ 11/64-40 L=3.5	1
2		B1620-470-000	FEED REGULATOR		オクリチョーセツダイ	1
3		SS-8150710-SP	SCREW 15/64-28 L=7		トメネジ 15/64-28 L=7	1
4		B1622-555-000	HINGE PIN		オクリ チョーセツダイ トメジク	1
5		SS-7110720-SP	SCREW 11/64-40 L=7		マルヒラネジ 11/64-40 L=7	1
6		RO-0742401-00	RUBBER RING		Oリング	1
7		B1634-470-000	STITCH LENGTH REGULATING SCREW		オクリチョーセツネジ	1
8		B1623-490-0A0	STITCH DIAL ASM.		メモリバン クミ	1
9		SS-6121050-SP	SCREW 3/16-28 L= 9.5		ヒラネジ 3/16-28 L=9.5	1
10		SS-9660910-SP	SCREW 1/4-40 L=9.4		ロツカクボルト 1/4-40 L=9.4	1
11		B1624-490-000	REVERSE FEED CONTROL LEVER		オクリレバー	1
12		PS-0150065-KP	SPRING PIN 1.5X6		スプリングピン 1.5X6	1
13		B2926-490-0A0	ADJUSTING SHAFT ASM.		ウワオクリ チョーセツジク クミ	1
14		B1625-470-0A0	FEED REGULATOR CONNECTING ROD ASM.		オクリチョーセツキ ロツト クミ	1
15		B1626-470-000	FEED REGULATOR CONNECTING ROD PIN		オクリチョーセツキ ロツトピン	1
16		WP-0651056-SH	WASHER 6.5X11X1		ヒラザガネ 6.5X11X1	1
17		NS-6660430-SP	NUT 1/4-40		ロツカクナツト 1/4-40	2
18		B2920-490-000	SPRING		ウワオクリツマミ バネ	1
19		B3037-470-000	BALL		ウワオクリ アンナイボール	1
20		B1628-555-000	TENSION SPRING SUSPENSION STUD		ヒツパリ バネカケ ジク	1
21		B1646-161-000	TENSION SPRING		オクリレバー ヒツパリ バネ	1
22		D2114-555-B00	BRACKET INSTALLING COLLAR		ブラケット トリツケカラー	1
23		B1632-470-000	TENSION SPRING SUSPENSION BRACKET		ヒツパリバネカケ	1
24		SS-7111120-SP	SCREW 11/64-40 L=10.5		マルヒラネジ 11/64-40 L=10.5	1
25		B1649-161-000	TENSION SPRING ADJUSTING SCREW		ヒツパリバネ チョーセツネジ	1
26		NS-6110420-SP	NUT 11/64-40		ロツカクナツト 11/64-40	2
27		B1644-490-000	NEEDLE BEARING		レバージク ベアリング	1
28		B1641-490-000	OIL SEAL		チョーセツイタ オイルシール	1
29		B1242-980-000	THRUST WASHER, SMALL		スラスト キドーワ (ショー)	1
30		B1211-980-000	MAIN SHAFT THRUST BEARING		ウワジク スラストベアリング	1
31		B2922-490-0A0	ADJUSTING PLATE ASM.		ウワオクリ チョーセツイタ クミ	1
32		SS-8150710-SP	SCREW 15/64-28 L=7		トメネジ 15/64-28 L=7	1
33		B1627-555-0A0	CRANK ASM.		ヒツパリバネカケ チョーツキウデ クミ	1
34		SS-6121210-SP	SCREW 3/16-28 L=12		ヒラネジ 3/16-28 L=9	(1)
35		SS-7110910-SP	SCREW		マルヒラネジ 11/64-40 L=8.5	1
36		B1640-470-0A0	SPRING SUSPENSION BRACKET ASM.		ウワオクリ モドシバネカケ クミ	1
37		SS-6121210-SP	SCREW 3/16-28 L=12		ヒラネジ 3/16-28 L=9	(1)
38		SS-8150710-SP	SCREW 15/64-28 L=7		トメネジ 15/64-28 L=7	1
39		B1639-470-000	SPRING		ウワオクリウデ カエシバネ	1
40		B2919-490-0A0	CONNECTING ARM ASM.		ウワオクリ レンケツウデ クミ	1
41		SS-6121220-TP	SCREW 3/16-28 L=11.5		ヒラネジ 3/16-28 L=11.5	(1)
42		B2944-490-000	INDICATING PLATE		ウワオクリ メモリバン	1
43		WP-0480856-SP	WASHER 4.8X8.4X0.8		ヒラザガネ 4.8X8.4X0.8	2
44	*	SS-7110840-SP	SCREW 11/64-40 L=7.8	D.11/83	SS-4110815-SP	-
	*	SS-4110815-SP	SCREW 11/64-40 L=8	A.11/83	ナベネジ 11/64-40 L=8	2
45		TA-1750502-RO	RUBBER PLUG		アナキャツプ 17.5X5	1
46		SS-7620750-SP	SCREW 3/16-32 L= 6.5		マルヒラネジ 3/16-32 L=6.5	1
47		B1621-490-000-A	REVERSE FEED CONTROL LEVER		オクリチョーセツ レバージク	1
48		RO-0691801-00	RUBBER RING		Oリング	1
49		B1148-555-000	SPRING		オクリ チョーセツ ピンバネ	1
50		B1147-555-000	PIN		オクリ チョーセツ ピン	1
51		B2940-490-0B0	INDICATING DIAL ASM.		キヨクイセタイヤル クミ	1
52		B2941-490-000	CAM		キヨクイセ カム	1
53		SS-1110710-SP	SCREW 11/64-40 L=7		サラネジ 11/64-40 L=7	2
54		SO-0790601-SP	HINGE SCREW D=7.94 H=6		ダンネジ D=7.94 H=6	1
55		B1662-481-000	LEVER STOPPER RUBBER CAP		レバー ストツパー ゴム	1
56		B1660-481-000	STOPPER		レバー ストツパー	1
57		SS-8090540-SP	SCREW 9/64-40 L=5		トメネジ 9/64-40 L=5	1
58		B1661-481-000	SCREW		レバー ストツパー ネジ	1
59		NS-6150430-SP	NUT 15/64-28		ロツカクナツト 15/64-28	1
60		WP-0621016-SD	WASHER 6.2X13X1		ヒラザガネ 6.2X13X1	1

6. FEED MECHANISM COMPONENTS (2)
送り関係（2）

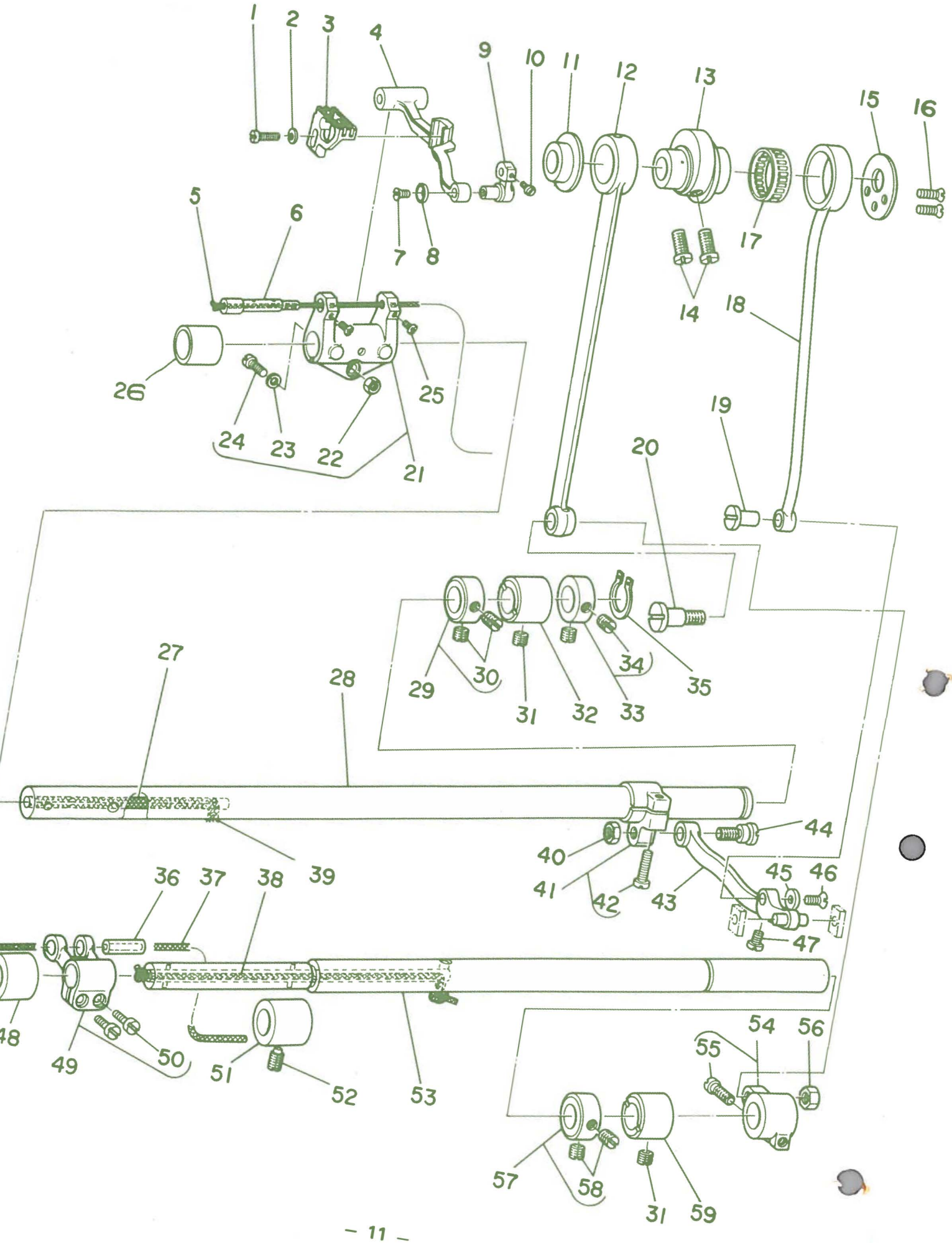

Ref. No.	Note 注記	Part No. 品番	Description	E. C. 変更年月	品名	Amt. Req. 数量
1		SS-7111410-TP	SCREW 11/64-40 L=14		マルヒラネジ 11/64-40 L=14	1
2		WP-0480856-SP	WASHER 4.8X8.4X0.8		ヒラザガネ 4.8X8.4X0.8	1
3		B1613-481-F00	FEED DOG		オクリハ (チユーアツモノ)	1
4		B1602-481-000-A	FEED BAR		オクリダイ	1
5		CQ-3030000-00	OIL WICK		ユシン	0.2
6		B1604-486-000	FEED BAR SHAFT		オクリダイシク	1
7		SS-1080510-SP	SCREW 1/8-44 L=5		サラネジ 1/8-44 L=5	1
8		B1715-481-000	COUNTER-SUNK WASHER		ヒンサラ サカガネ	1
9		B1713-481-0A0	FEED BAR LINK ASM.		シヨーケ オクリダイ リンク クミ	1
10		SS-8110410-TP	SCREW 11/64-40 L= 3.5		トメネジ 11/64-40 L=3.5	1
11		B1711-486-000	FEED DRIVING ROD THRUST COLLAR		シヨウケロツトスラストウケ	1
12		B1708-470-000-A	CONNECTING ROD		シヨーケ オクリロツト	1
13		B1610-486-000	FEED DRIVE ECCENTRIC CAM		オクリヘンシンカム	1
14		SS-6661110-SP	SCREW 1/4-40 L=11		ヒラネジ 1/4-40 L=11	2
15		B1611-470-000	THRUST COLLAR		オクリカム スラストウケ	2
16		SS-1090920-SP	SCREW 9/64-40 L=9		サラネジ 9/64-40 L=9	2
17		B4123-522-00A	NEEDLE BEARING		メス ニードルローラ A	1
18		B1612-470-000	FEED ROCKER SHAFT CONNECTING ROD		スイヘイオクリ ロツト	1
19		B1616-486-000	PIN		オクリレンケツピン	1
20		SD-1020701-SP	HINGE SCREW D=10.2 H=7		タンネジ D=10.2 H=7	2
21		B1603-486-0A0	FEED ROCKER ASM.		オクリダイ ウデ クミ	1
22		NS-6120310-SP	NUT 3/16-28		ロツカクナツト 3/16-28	(1)
23		WP-0480856-SP	WASHER 4.8X8.4X0.8		ヒラザガネ 4.8X8.4X0.8	(1)
24		SS-6121610-SP	SCREW 3/16-28 L=15.5		ヒラネジ 3/16-28 L=15.5	(1)
25		SS-6090810-SP	SCREW 9/64-40 L= 7.5		ヒラネジ 9/64-40 L=7.5	2
26		B1605-555-000	BUSHING, FRONT		オクリシク マエメタル	1
27		CQ-3030000-00	OIL WICK		ユシン	0.3
28		B1601-555-000	FEED ROCKER SHAFT		スイヘイオクリシク	1
29		CS-147121A-SH	THRUST COLLAR ASM. D=14.72 W=12		スラストウケ D=14.72 W=12 クミ	1
30		SS-8660610-TP	SCREW 1/4-40 L=6		トメネジ 1/4-40 L=6	(2)
31		SS-8150710-TP	SCREW 15/64-28 L=7		トメネジ 15/64-28 L=7	2
32		B1606-155-000	FEED ROCKER SHAFT BUSHING, REAR		スイヘイ オクリシク ウシロメタル	1
33		CS-1470710-SH	THRUST COLLAR ASM. D=14.72 W=7		スラストウケ D=14.72 W=7 クミ	1
34		SS-8660610-TP	SCREW 1/4-40 L=6		トメネジ 1/4-40 L=6	(2)
35		RC-1381001-KP	RETAINING RING		Cガタトメワ	1
36		B1610-430-000	DIFFERENTIAL FEED ROCKER SHAFT		サドー オクリダイ シク	1
37		CQ-3030000-00	OIL WICK		ユシン	0.3
38		CQ-3030000-00	OIL WICK		ユシン	0.3
39		CQ-3030000-00	OIL WICK		ユシン	0.1
40		NS-6680410-SP	NUT 9/32-28		ロツカクナツト 9/32-28	1
41		B1608-555-0A0	FEED ROCKER SHAFT CRANK ASM.		スイヘイオクリウデ クミ	1
42		SS-6121610-TP	SCREW 3/16-28 L=15.5		ヒラネジ 3/16-28 L=15.5	(1)
43		B1601-487-0A0	FEED ROCK CONNECTING ROD ASM.		スイヘイオクリ レンケツカン クミ	1
44		SD-1020701-SP	HINGE SCREW D=10.2 H=7		タンネジ D=10.2 H=7	1
45		B1620-487-000	WASHER		オクリレンケツピン サカガネ	1
46		SS-1110640-TP	SCREW 11/64-40 L= 5.5		サラネジ 11/64-40 L=5.5	1
47		SS-7111110-TP	SCREW 11/64-40 L=10.5		マルヒラネジ 11/64-40 L=10.5	1
48		B1604-155-000	FEED ROCKER SHAFT BUSHING, FRONT		オクリシク マエメタル	1
49		B4103-352-0A0	FEED ROCKER SHAFT CRANK ASM.		ウワメス フタマタクランク クミ	1
50		SS-6621220-SP	SCREW 3/16-32 L=12		ヒラネジ 3/16-32 L=12	(2)
51		B1604-155-000	FEED ROCKER SHAFT BUSHING, FRONT		オクリシク マエメタル	1
52		SS-8151150-SP	SCREW 15/64-28 L=10.5		トメネジ 15/64-28 L=10.5	1
53		B1701-481-000	FEED DRIVING SHAFT		シヨーケ オクリシク	1
54		B1703-155-0A0	FEED DRIVING SHAFT CRANK ASM., REAR		シヨーケ オクリウデ クミ	1
55		SS-6121610-TP	SCREW 3/16-28 L=15.5		ヒラネジ 3/16-28 L=15.5	(1)
56		NS-6680410-SP	NUT 9/32-28		ロツカクナツト 9/32-28	1
57		CS-147121A-SH	THRUST COLLAR ASM. D=14.72 W=12		スラストウケ D=14.72 W=12 クミ	1
58		SS-8660610-TP	SCREW 1/4-40 L=6		トメネジ 1/4-40 L=6	2
59		B1702-155-000	BUSHING, REAR		オクリシク メタル	1

コ. TOP FEED MECHANISM COMPONENTS (1)
上送り関係（1）

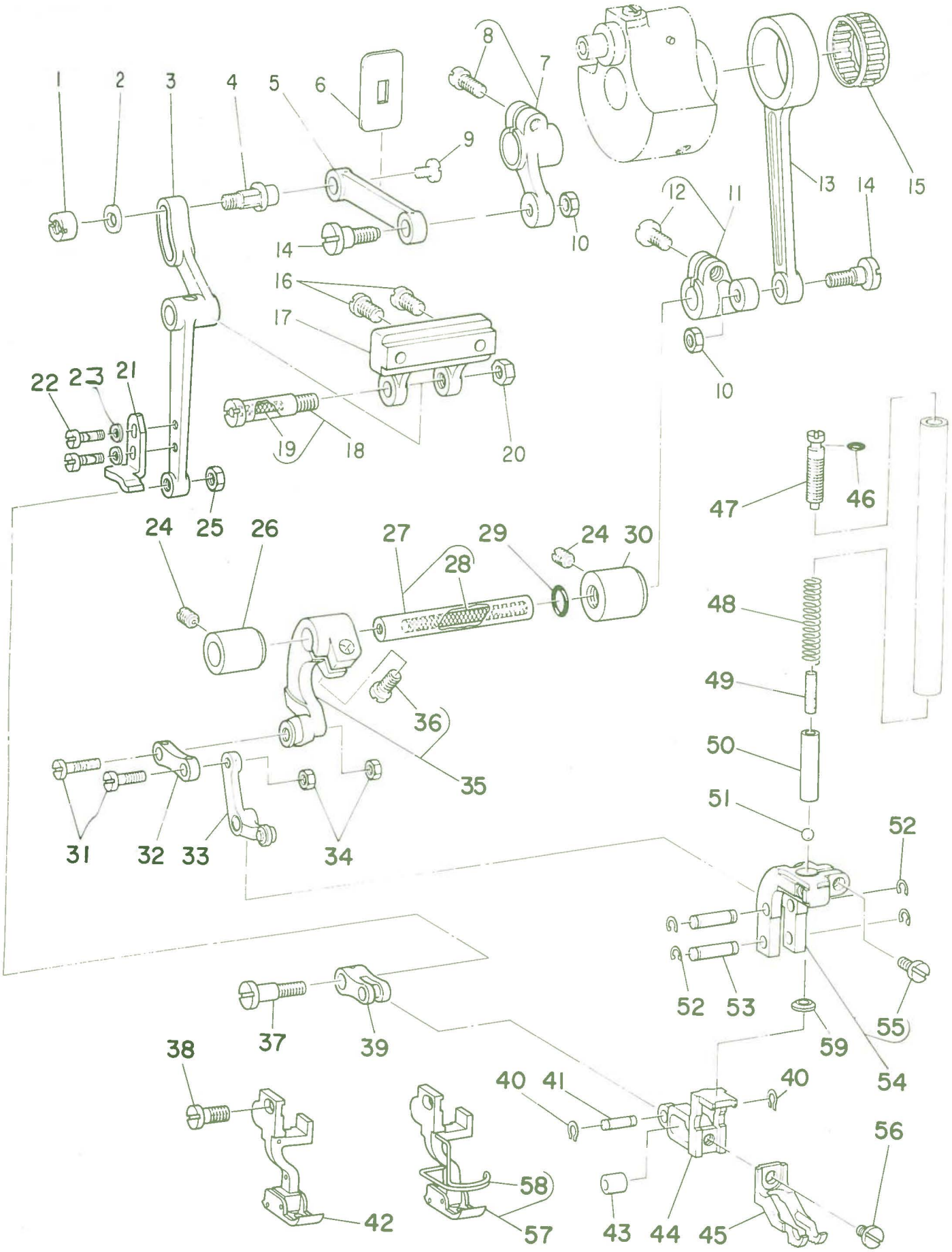

Ref. No.	Note 注記	Part No. 品番	Description	E.C. 変更年月	品名	Amt. Req. 数量
1		B3030-490-000	NUT		ｳﾜｵｸﾘﾛｯﾄﾞｼﾞｸ ﾅｯﾄ	1
2		WP-0501016-SD	WASHER 5X10.5X1		ﾋﾗｻﾞｶﾞﾈ 5X10.5X1	1
3		B3009-486-000	WALKING FOOT DRIVING LINK		ｳﾜｵｸﾘﾖｳﾄﾞｳｶﾝ	1
4		B3012-490-000	DRIVING LINK SHAFT		ｳﾜｵｸﾘﾛｯﾄﾞｼﾞｸ	1
5		B2906-412-000	CONNECTING LINK		ﾄﾘﾂｹｲﾀ ﾖｰﾄﾞｰﾘﾝｸ	1
6		B2907-470-000	RUBBER PLATE		ｳﾜｵｸﾘ ﾚﾝｹﾂﾘﾝｸ ｺﾞﾑｲﾀ	1
7		B3005-450-0A0	WALKING FOOT DRIVING CRANK ASM.		ｳﾜｵｸﾘｼﾞｸ ｾﾝﾌﾟｳﾃﾞ ｸﾐ	1
8		SS-6121220-TP	SCREW 3/16-28 L=11.5		ﾋﾗﾈｼﾞ 3/16-28 L=11.5	(1)
9		SS-7110570-SP	SCREW 11/64-40 L= 4.8		ﾏﾙﾋﾗﾈｼﾞ 11/64-40 L=4.8	1
10		NS-6120310-SP	NUT 3/16-28		ﾛｯｶｸﾅｯﾄ 3/16-28	2
11		B3017-450-0A0	DRIVING ROD ARM ASM.		ｳﾜｵｸﾘ ｼﾞﾖｰｹﾞ ﾛｯﾄﾞｳﾃﾞ ｸﾐ	1
12		SS-6121220-TP	SCREW 3/16-28 L=11.5		ﾋﾗﾈｼﾞ 3/16-28 L=11.5	(1)
13		B3013-490-000	WALKING FOOT DRIVING ROD		ｳﾜｵｸﾘ ｼﾞﾖｳｹﾞｺｯﾄﾞ	1
14		SD-0720551-SP	HINGE SCREW D= 7.24 H= 5.5		ﾀﾞﾝﾈｼﾞ D=7.24 H=5.5	2
15	◇01	B1609-804-B00	NEEDLE BEARING		ｵｸﾘ ﾍﾞｱﾘﾝｸﾞ	1
16		SS-7111410-SP	SCREW 11/64-40 L=14		ﾏﾙﾋﾗﾈｼﾞ 11/64-40 L=14	2
17		B3010-450-000-A	WALKING FOOT DRIVING LINK BASE		ｳﾜｵｸﾘ ﾖｰﾄﾞｰｶﾝﾀﾞｲ	1
18		B3011-450-0A0-A	CONNECTING SHAFT ASM.		ｳﾜｵｸﾘ ﾖｰﾄﾞｰﾚﾝｹﾂｼﾞｸ ｸﾐ	1
19		CQ-2020000-00	OIL WICK		ｽｼﾝ	(0.1)
20		NS-6150310-SP	NUT 15/64-28		ﾛｯｶｸﾅｯﾄ 15/64-28	1
21		B3035-486-000	STOPPER		ｳﾜｵｸﾘｵｻｴ ｽﾄｯﾊﾟｰ	1
22	*	SS-7090710-SP	SCREW 9/64-40 L= 6.8	D.09/83	SS-7090910-SP	-
	*	SS-7090910-SP	SCREW 9/64-40 L= 8.5	A.09/83	ﾏﾙﾋﾗﾈｼﾞ 9/64-40 L=8.5	2
23		WP-0371026-SD	WASHER 3.7X7X1		ﾋﾗｻﾞｶﾞﾈ 3.7X7X1	2
24		SS-8150710-SP	SCREW 15/64-28 L=7		ﾄﾒﾈｼﾞ 15/64-28 L=7	2
25		NS-6110310-SP	NUT 11/64-40		ﾛｯｶｸﾅｯﾄ 11/64-40	1
26		B3019-450-000-A	BUSHING, FRONT		ｳﾜｵｸﾘ ｼﾞﾖｰｹﾞｼﾞｸ ﾏｴﾒﾀﾙ	1
27		B3018-450-0A0	DRIVING SHAFT ASM.		ｳﾜｵｸﾘ ﾖｰﾄﾞｰｼﾞｸ ｸﾐ	1
28		CQ-2520000-00	OIL WICK		ｽｼﾝ	(0.2)
29		RO-0801502-00	RUBBER RING		Oﾘﾝｸﾞ	1
30		B3020-450-000	BUSHING, REAR		ｳﾜｵｸﾘ ｼﾞﾖｰｹﾞｼﾞｸ ｳｼﾛﾒﾀﾙ	1
31		SD-0500402-SP	HINGE SCREW D= 5 H= 4		ﾀﾞﾝﾈｼﾞ D=5 H=4	2
32		B3022-490-000	WALKING FOOT LINK		ｳﾜｵｸﾘｵｻｴ ﾘﾝｸ	1
33		B3024-490-0A0	PRESSER ARM ASM.		ｳﾜｵｸﾘｵｻｴ ｳﾃﾞ ｸﾐ	1
34		NS-6110310-SP	NUT 11/64-40		ﾛｯｶｸﾅｯﾄ 11/64-40	2
35		B3021-490-0A0	WALKING FOOT DRIVING ARM ASM.		ｳﾜｵｸﾘ ｼﾞﾖｰｹﾞｳﾃﾞ ｸﾐ	1
36		SS-6121220-TP	SCREW 3/16-28 L=11.5		ﾋﾗﾈｼﾞ 3/16-28 L=11.5	(1)
37		SD-0641004-SP	HINGE SCREW D= 6.35 H= 9.6		ﾀﾞﾝﾈｼﾞ D=6.35 H=9.6	1
38		SS-6121220-TP	SCREW 3/16-28 L=11.5		ﾋﾗﾈｼﾞ 3/16-28 L=11.5	1
39		B3029-450-000	LINK		ｳﾜｵｸﾘﾘﾝｸ	1
40		B1229-232-000	SNAP RING		ﾄﾒﾜ	2
41		B3034-490-000	LINK PIN		ｳﾜｵｸﾘ ﾘﾝｸﾋﾟﾝ	1
42	◇02	B1524-486-0A0	PRESSER FOOT ASM.		ｵｻｴ ｸﾐ	1
43		B3028-450-000	ROLLER		ｳﾜｵｸﾘ ｱﾝﾅｲｺﾛ	1
44		B3025-490-000	WALKING FOOT MOUNT		ｳﾜｵｸﾘｵｻｴﾀﾞｲ	1
45	◇02	B3026-487-000	WALKING FOOT		ｳﾜｵｸﾘｵｻｴ	1
46		RO-0291801-00	RUBBER RING		Oﾘﾝｸﾞ	1
47		B1512-470-000	ADJUSTING SCREW		ｳﾜｵｸﾘ ｵｻｴﾁｮｰｾﾂﾈｼﾞ	1
48		B3032-450-000	SPRING		ｳﾜｵｸﾘ ｵｻｴﾊﾞﾈ	1
49		CQ-4000000-F0	OIL FELT		ﾛｯﾄﾞ ﾌｪﾙﾄ	0.1
50		B3031-490-000	SPRING SUPPORTER		ｳﾜｵｸﾘ ﾊﾞﾈｳｹ	1
51		B3037-470-000	BALL		ｳﾜｵｸﾘ ｱﾝﾅｲﾎﾞｰﾙ	1
52		B1229-232-000	SNAP RING		ﾄﾒﾜ	4
53		B3027-490-000	PIN		ｳﾜｵｸﾘｵｻｴ ﾘﾝｸｳﾃﾞﾋﾟﾝ	2
54		B3023-490-0A0	WALKING FOOT ARM BRACKET ASM.		ｳﾜｵｸﾘ ｵｻｴﾘﾝｸｳﾃﾞ ｸﾐ	1
55		SS-7121410-SP	SCREW 3/16-23 L=14		ﾏﾙﾋﾗﾈｼﾞ 3/16-28 L=14	(1)
56		SS-6110610-TP	SCREW 11/64-40 L=6		ﾋﾗﾈｼﾞ 11/64-40 L=6	1
57	◇03	B1524-486-080	PRESSER FOOT ASM.(FOR GUARD)		ｵｻｴ ｸﾐ	1
58	◇03	B1421-486-000	FINGER GUARD		ﾊﾘﾎﾞｳｱﾝｾﾝｶﾊﾞｰ	(1)
59	*	B3036-486-000	WASHER PLATE	A.06/86	ｳﾜｵｸﾘｳｹｲﾀ	1

Note (注記) ◇01 ..... Selecting part for fit tolerance 選択かん合部品
◇02 ..... For exchanging gauge parts 交換ゲージ部品
◇03 ..... Special order part 特別注文部品

8. TOP FEED MECHANISM COMPONENTS (2)
上送り関係（2）

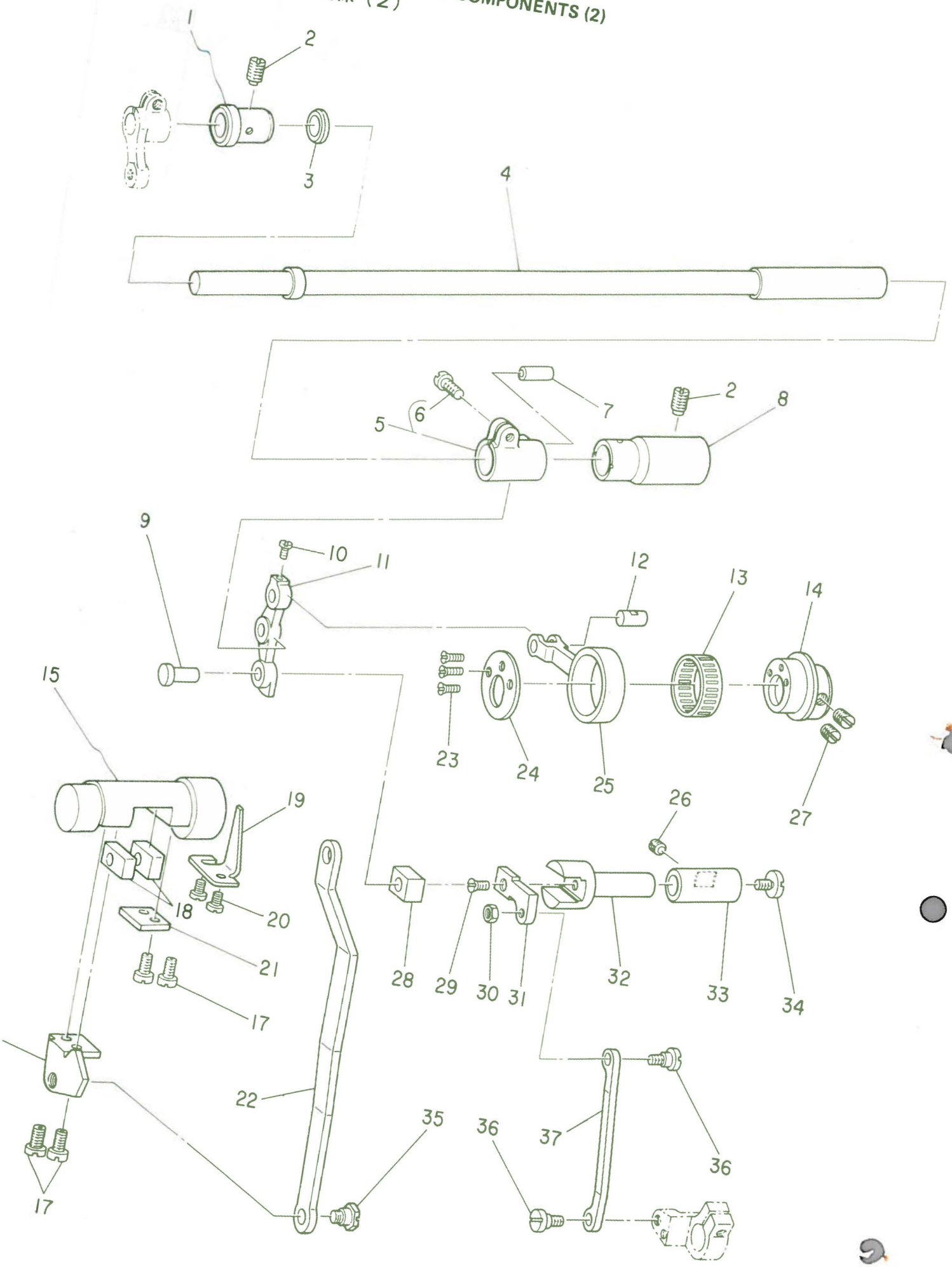

Ref. No.	Note 注記	Part No. 品番	Description	E. C. 変更年月	品名	Amt. Req. 数量
1		B3003-450-000-A	ROCK SHAFT BUSHING, FRONT		ウワオクリジク マエメタル	1
2		SS-8151150-SP	SCREW 15/64-28 L=10.5		トメネジ 15/64-28 L=10.5	2
3		B2924-470-000	THRUST COLLAR		ウワオクリジク スラストウケ	1
4		B2910-490-000	WALKING FOOT ROCK SHAFT		ウワオクリジク	1
5		B2912-490-0A0	WALKING FOOT DRIVING CRANK ARM ASM.		ウワオクリジクウデ クミ	1
6		SS-7111410-TP	SCREW 11/64-40 L=14		マルヒラネジ 11/64-40 L=14	(1)
7	◇01	B2915-490-B00	PIN		ウワオクリジクウデ ピン	1
8		B2909-490-000	ROCK SHAFT BUSHING, REAR		ウワオクリジク ウシロメタル	1
9		B2918-470-000	HINGE PIN		ウワオクリ カクコマジク	1
10		SS-7090620-TP	SCREW 9/64-40 L=6.1		マルヒラネジ 9/64-40 L=6.1	1
11		B2913-470-000	LINK ARM		ウワオクリ リンクウデ	1
12		B2914-470-000	PIN		ウワオクリロット ピン	1
13	◇01	B4123-522-00A	NEEDLE BEARING		メス ニードルローラ A	1
14		B2903-470-000	CAM		ウワオクリ スイヘイカム	1
15		B1631-470-000	FEED DRIVING ROCKER		オクリチヨーセツタイ	1
16		B1651-490-000	ADJUSTING ARM		オクリチヨーセツウデ	1
17		SS-6111010-SP	SCREW 11/64-40 L= 9.5		ヒラネジ 11/64-40 L=9.5	4
18		B1652-470-000	FEED DRIVING ROCKER BLOCK		オクリチヨーセツタイ カクコマ	2
19		B1623-487-000	STOPPER PLATE		オクリチヨーセツタイ ウケイタ	1
20		SS-7110740-TP	SCREW 11/64-40 L=7		マルヒラネジ 11/64-40 L=7	2
21		B1654-470-000	PLATE		オクリチヨーセツタイ フタ	1
22		B1630-470-000	FEED REGULATOR CONNECTING ROD		オクリチヨーセツロット	1
23		SS-1090920-SP	SCREW 9/64-40 L=9		サラネジ 9/64-40 L=9	3
24		B1611-470-000	THRUST COLLAR		オクリカム スラストウケ	1
25		B2905-470-000	WALKING FOOT DRIVING ROD		ウワオクリ ロット	1
26		SS-8150510-TP	SCREW 15/64-28 L= 4.7		トメネジ 15/64-28 L=4.7	1
27		SS-8660610-TP	SCREW 1/4-40 L=6		トメネジ 1/4-40 L=6	2
28	◇01	B2902-490-B00	SLIDE BLOCK		ウワオクリカクコマ	1
29		SS-1110710-SP	SCREW 11/64-40 L=7		サラネジ 11/64-40 L=7	1
30		NS-6120310-SP	NUT 3/16-28		ロツカクナット 3/16-28	1
31		B2916-470-000	WALKING FOOT ADJUSTING ARM		ウワオクリ チヨーセツウデ	1
32		B2901-470-000	WALKING FOOT ADJUSTING BASE		ウワオクリ チヨーセツタイ	1
33		B2935-470-000	BUSHING		ウワオクリ チヨーセツタイメタル	1
34		SS-6110630-TP	SCREW 11/64-40 L=6		ヒラネジ 11/64-40 L=6	1
35		SD-0800422-CP	HINGE SCREW D= 8 H= 4.2		タンネジ D=8 H=4.2	1
36		SD-0640391-TP	HINGE SCREW D= 6.35 H= 3.9		タンネジ D=6.35 H=3.9	2
37		B2917-470-000	WALKING FOOT ADJUSTING LINK		ウワオクリ チヨーセツリンク	1

Note (注記) ◇01 ..... Selecting part for fit tolerance 選択かん合部品

9. THREAD DRAW OUT SOLENOID COMPONENTS
繰出シ装置関係

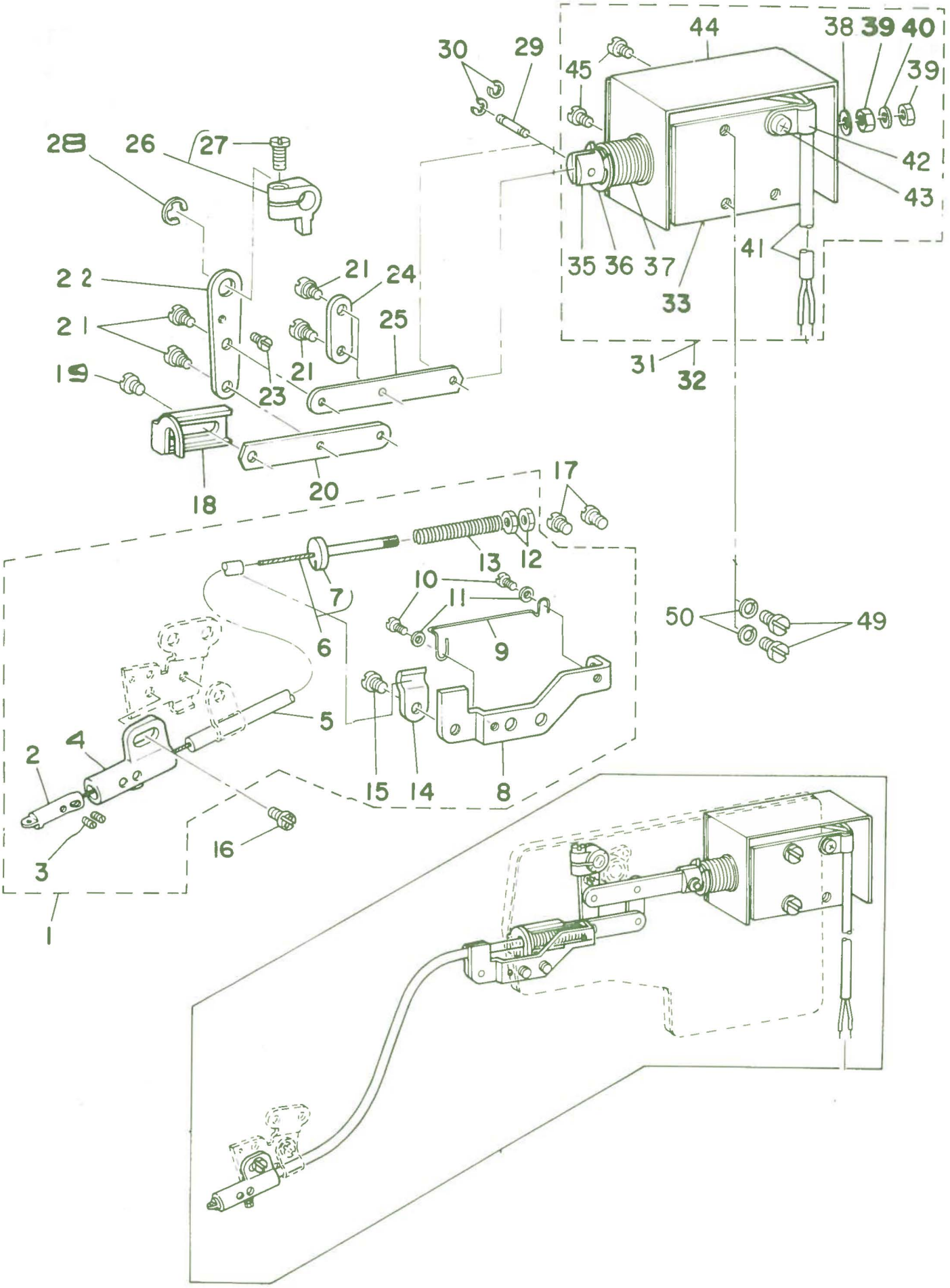

Ref. No.	Note 注記	Part No. 品番	Description	E. C. 変更年月	品名	Amt. Req. 数量
1		D3911-481-CA0	THREAD DRAW OUT WIRE ASM.		ワイヤー トリツケダイ クミ	1
2		D3918-481-D00	THREAD GUIDE PIN		クリダシピン	(1)
3		SS-6080310-SP	SCREW 1/8-44 L= 2.8		トメネジ 1/8-44 L=2.8	(2)
4		D3917-481-D00	GUIDE PIN HOLDER		クリダシピン シタクツケ	(1)
5		D3913-481-D00	WIRE TUBE		ワイヤーチューブ	(1)
6		D3912-481-CA0	THREAD DRAW OUT WIRE ASM.		ワイヤー クミ	(1)
7		D3914-481-C00	WIRE HOLDER		ワイヤーカナグ	(1)
8		D3911-481-C00	WIRE MOUNTING PLATE		ワイヤー トリツケダイ	(1)
9		D3919-481-D00	WIRE GUIDE		ワイヤーアンナイ	(2)
10	*	SS-6080410-SP	SCREW 1/8-44 L=4	D.11/83	SS-4080415-SP	-
	*	SS-4080415-SP	SCREW 1/8-44 L=4	A.11/83	ナベネジ 1/8-44 L=4	(2)
11		WP-0371026-SP	WASHER 3.7X7.0X1.0		ヒラザガネ	(2)
12		NS-6090310-SP	NUT 9/64-40		ロツカクナツト 9/64-40	(2)
13		D3915-481-C00	SPRING		ワイヤー モトドシバネ	(1)
14		D3916-481-C00	TUBE HOLDER		ワイヤーチューブ ウサエ	(1)
15	*	SS-7110510-SP	SCREW 11/64-40 L=5	D.11/83	SS-4110515-SP	-
	*	SS-4110515-SP	SCREW 11/64-40 L=5	A.11/83	ナベネジ 11/64-40 L=5	(1)
16	*	SS-7110510-SP	SCREW 11/64-40 L=5	D.11/83	SS-4110515-SP	-
	*	SS-4110515-SP	SCREW 11/64-40 L=5	A.11/83	ナベネジ 11/64-40 L=5	1
17	*	SS-7110510-SP	SCREW 11/64-40 L=5	D.11/83	SS-4110515-SP	-
	*	SS-4110515-SP	SCREW 11/64-40 L=5	A.11/83	ナベネジ 11/64-40 L=5	2
18		D3910-481-C00	WIRE DRAWING LINK		ワイヤーリンク	1
19	*	SS-7110510-SP	SCREW 11/64-40 L=5	D.11/83	SS-4110515-SP	-
	*	SS-4110515-SP	SCREW 11/64-40 L=5	A.11/83	ナベネジ 11/64-40 L=5	1
20		D3908-481-C00	LINK B		クリダシリンク B	1
21		SD-0450211-SP	HINGE SCREW D= 4.50 H= 2.1		ダンネジ D=4.5 H=2.1	4
22		D3906-481-C00	THREAD DRAW OUT LEVER		クリダシレバー	1
23		SS-7090410-SP	SCREW 9/64-40 L= 3.5		マルヒラネジ 9/64-40 L=3.5	1
24		D3909-481-C00	LINK CONNECTING PLATE		クリダシ リンクツギ	1
25		D3905-481-C00	LINK A		クリダシリンク	1
26		D3907-481-CA0	THREAD DRAW OUT ARM ASM.		クリダシウデ クミ	1
27		SS-7111110-TP	SCREW 11/64-40 L=10.5		マルヒラネジ 11/64-40 L=10.5	(1)
28		RE-0600000-K0	SNAP RING 6		Eガタトメワ 6	1
29		D2107-555-B00	WIPER LINK SHAFT, A		ワイパー リンクシク A	1
30		RE-0250000-K0	SNAP RING 2.5		Eガタトメワ 2.5	2
31	#01	D3901-486-EAB	SOLENOID		クリダシマグネット クミ	1
32	*	D3901-486-DAB	SOLENOID	C.08/83	D3901-486-CAA	1
33	#01	D3901-486-EOB	SOLENOID		クリダシマグネット	1
35		D2118-555-B00-A	PLUNGER		プランジャー	1
36		RE-0901110-K0	SNAP RING 9		Eガタトメワ 9	1
37		D3902-481-C00-A	SPRING		クリダシマグネット	1
38		MAT-801157T00	WASHER		プランジャー ストツパー ゴム	1
39		NM-6043212-SB	NUT M4X0.7		ロツカクナツト M4X0.7 2シュ	2
40		WS-0411002-KB	SPRING WASHER 4		バネザガネ	1
41		HW-2001100-00	LEAD WIRE		ビニールデンセン 7-0.16 (クロ)	1.1
42		G5066-110-000	CORD HOLDER		3マル ヨー ケーブルオサエ	1
43		SM-4040601-SB	SCREW M4 L=6		ナベコネジ M4X0.7 L=6	1
44		D3903-481-C00	SOLENOID COVER		クリダシ マグ カバー	1
45		SM-4040601-SB	SCREW M4 L=6		ナベコネジ M4X0.7 L=6	2
49		SM-4040601-SB	SCREW M4 L=6		ナベコネジ M4X0.7 L=6	2
50		WS-0441040-KP	SPRING WASHER 4.4X7.4X1		バネザガネ 4.4X7.4X1	2

Note (注記) ◇01 ..... For MH-486-5-4 MH-486-5-4用
◇02 ..... For MH-486-4-3 MH-486-4-3,

10_ THREAD SPREADER COMPONENTS
糸サバキ関係

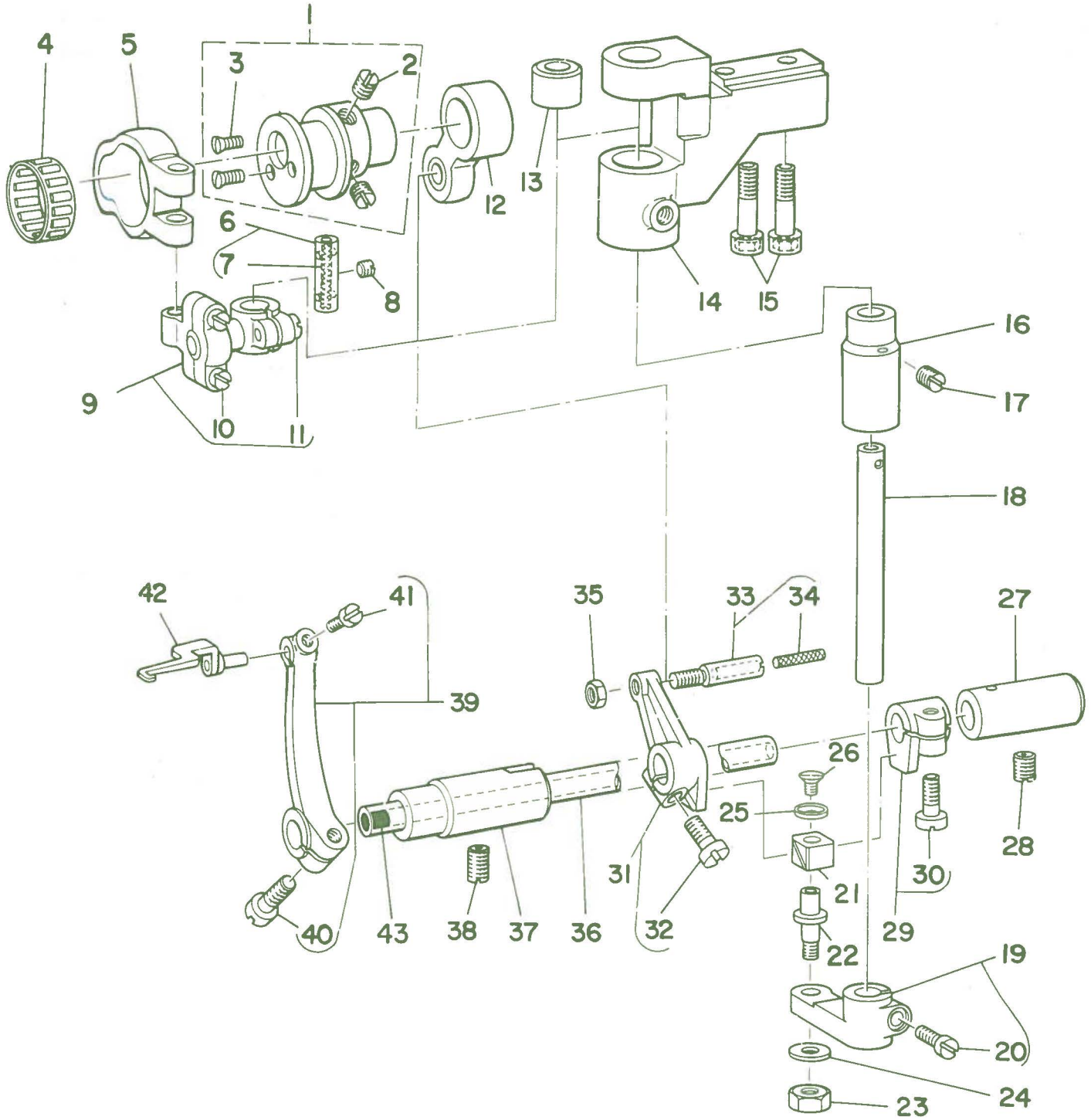

Ref. No.	Note 注記	Part No. 品番	Description	E. C. 変更年月	品名	Amt. Req. 数量
1		B2101-486-0A0	THREAD SPREADER CAM ASM.		ｲﾄｻﾊﾞｷｶﾑ ｸﾐ	1
2		SS-8150710-TP	SCREW 15/64-28 L=7		ﾄﾒﾈｼﾞ 15/64-28 L=7	(2)
3		SS-2080810-SP	SCREW 1/8-44 L=7.5		ﾏﾙｻﾗﾈｼﾞ 1/8-44 L=7.5	(2)
4	◇01	B2103-481-00B	BEARING		ｲﾄｻﾊﾞｷｶﾑ ﾍﾞｱﾘﾝｸﾞ	1
5		B2105-481-000	LEFT & RIGHT DRIVING ROD A		ｻﾕｳ ﾛｯﾄﾞ A	1
6	◇01	B1403-352-BA0	CRANK PIN ASM.(B)		ｸﾗﾝｸﾋﾟﾝ B ｸﾐ	1
7		CQ-2020000-00	OIL WICK		ﾕｼﾝ	(0.1)
8		SS-8110410-TP	SCREW 11/64-40 L= 3.5		ﾄﾒﾈｼﾞ 11/64-40 L=3.5	1
9		B2106-481-0A0	LEFT & RIGHT DRIVING ROD(B) ASM.		ｻﾕｳﾛｯﾄﾞ B ｸﾐ	1
10		SD-0450701-TP	HINGE SCREW D= 4.5 H= 7		ﾀﾞﾝﾈｼﾞ D=4.5 H=7	(2)
11		SS-7111110-TP	SCREW 11/64-40 L=10.5		ﾏﾙﾋﾗﾈｼﾞ 11/64-40 L=10.5	(1)
12		B2117-481-0A0	FORE & AFT DRIVING ROD ASM.		ｾﾞﾝｺﾞ ﾛｯﾄﾞ ｸﾐ	1
13		B2110-481-000-A	BUSHING, UPPER		ｻﾕｳｼﾞｸ ｳﾜﾒｸﾙ	1
14		B2109-481-000-A	MOUNTING BASE		ｻﾕｳ ｼﾞｸﾀﾞｲ	1
15		SS-6152212-SP	SCREW 15/64-28 L=22.0		ﾛｯｶｸｱﾅﾎﾞﾙﾄ 15/64-28	2
16		B2111-481-000-A	BUSHING,LOWER		ｻﾕｳｼﾞｸ ｼﾀﾒｸﾙ	1
17		SS-8150710-SP	SCREW 15/64-28 L=7		ﾄﾒﾈｼﾞ 15/64-28 L=7	1
18		B2108-481-000	LEFT & RIGHT DRIVING SHAFT		ｻﾕｳ ｼﾞｸ	1
19		B2112-481-0A0	SLIDE BLOCK BRACKET		ｲﾄｻﾊﾞｷ ｶｸｺﾞﾏｳﾃﾞ ｸﾐ	1
20		SS-7111110-TP	SCREW 11/64-40 L=10.5		ﾏﾙﾋﾗﾈｼﾞ 11/64-40 L=10.5	(1)
21		B1414-232-000	CRANK SLIDE BLOCK		ｶｸｺﾞﾏ	1
22		B1827-232-000	SLIDE ROLLER STUD		ｺﾛｼﾞｸ	1
23		NS-6120310-SP	NUT 3/16-28		ﾛｯｶｸﾅｯﾄ 3/16-28	1
24		WP-0501016-SD	WASHER 5X10.5X1		ﾋﾗｻﾞｶﾞﾈ 5X10.5X1	1
25		B1715-481-000	COUNTER-SUNK WASHER		ﾋﾟﾝｻﾗ ｻﾞｶﾞﾈ	1
26		SS-1080510-SP	SCREW 1/8-44 L=5		ｻﾗﾈｼﾞ 1/8-44 L=5	1
27		B2124-481-000	BUSHING,REAR		ｲﾄｻﾊﾞｷｼﾞｸ ｳｼﾛﾒｸﾙ	1
28		SS-8150710-SP	SCREW 15/64-28 L=7		ﾄﾒﾈｼﾞ 15/64-28 L=7	1
29		B2115-481-0A0	SLIDE BLOCK ASM.		ｲﾄｻﾊﾞｷ ｶｸｺﾞﾏ ｽﾗｽﾄｳｹ ｸﾐ	1
30		SS-6121220-TP	SCREW 3/16-28 L=11.5		ﾋﾗﾈｼﾞ 3/16-28 L=11.5	(1)
31		B2120-481-0A0	FORE & AFT DRIVING ARM ASM.		ｾﾞﾝｺﾞｳﾃﾞ ｸﾐ	1
32		SS-6121220-TP	SCREW 3/16-28 L=11.5		ﾋﾗﾈｼﾞ 3/16-28 L=11.5	(1)
33		B2119-481-0A0	PIN		ｾﾞﾝｺﾞｳﾃﾞ ﾋﾟﾝ ｸﾐ	1
34		CQ-2020000-00	OIL WICK		ﾕｼﾝ	(0.1)
35		NS-6120310-SP	NUT 3/16-28		ﾛｯｶｸﾅｯﾄ 3/16-28	1
36		B2122-481-000	THREAD SPREADER DRIVING SHAFT		ｲﾄｻﾊﾞｷｼﾞｸ	1
37		B2123-481-000	BUSHING,FRONT		ｲﾄｻﾊﾞｷｼﾞｸ ﾏｴﾒﾀﾙ	1
38		SS-8150710-SP	SCREW 15/64-28 L=7		ﾄﾒﾈｼﾞ 15/64-28 L=7	1
39		B2125-481-0A0	THREAD SPREADER DRIVING ARM ASM.		ｲﾄｻﾊﾞｷ ｳﾃﾞ ｸﾐ	1
40		SS-6121220-TP	SCREW 3/16-28 L=11.5		ﾋﾗﾈｼﾞ 3/16-28 L=11.5	(1)
41		SS-7090520-TP	SCREW 9/64-40 L= 4.5		ﾏﾙﾋﾗﾈｼﾞ 9/64-40 L=4.5	(1)
42		D2126-481-CA0	THREAD SPREADER ASM.		ｲﾄｻﾊﾞｷ ｸﾐ	1
43		TA-0500601-M0	PLUG D=5X5.4 L=6		ﾄﾒｾﾝ D=5X5.4 L=6	1

Note (注記) ◇01 ..... Selecting part for fit tolerance 選択かん合部品

11. LOOPER & NEEDLE GUARD COMPONENTS
ルーパ・針受関係

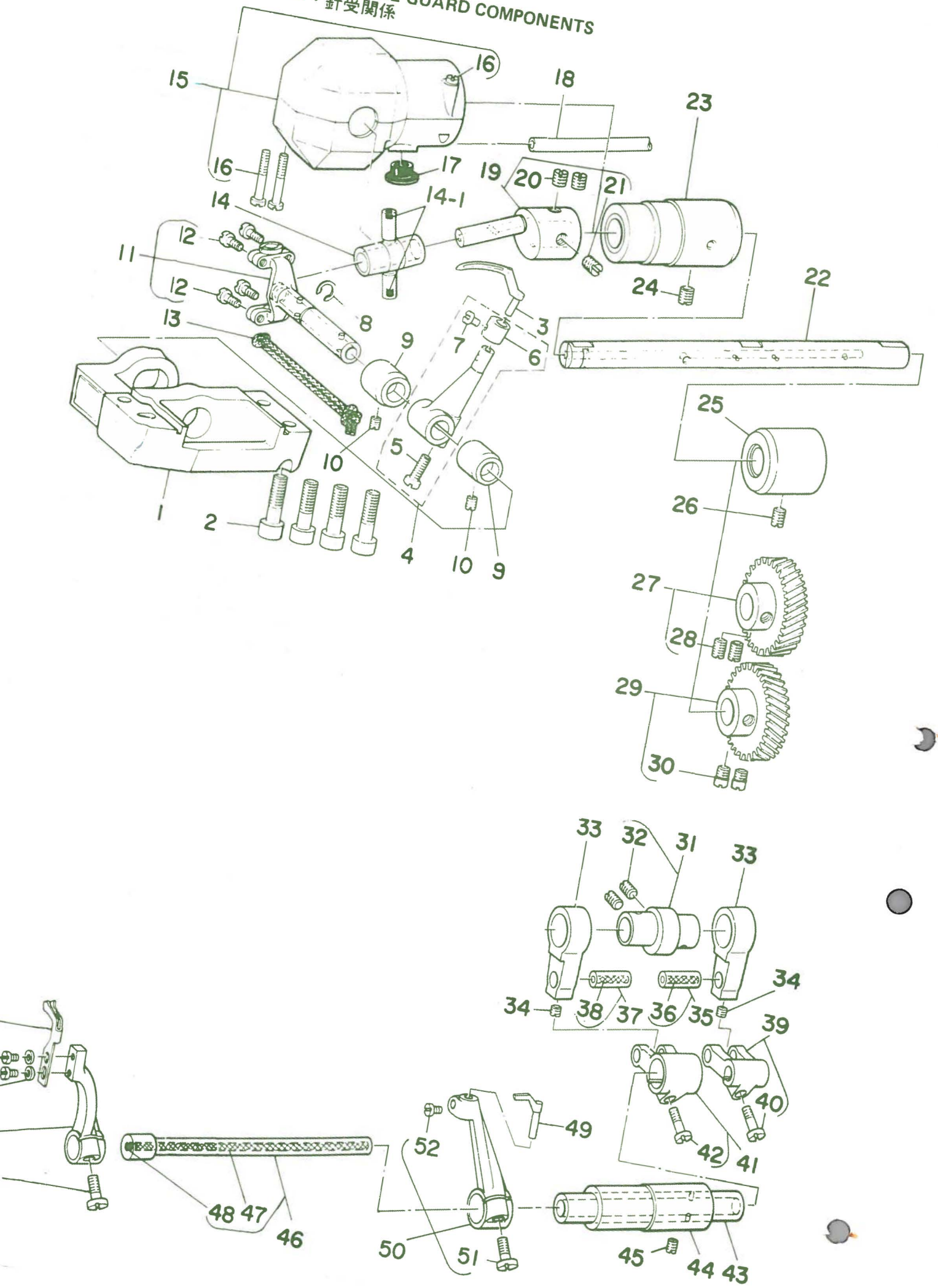

Ref. No.	Note 注記	Part No. 品番	Description	E. C. 変更年月	品名	Amt. Req. 数量
1		D2013-481-C00	LOOPER MOUNTING BASE		ﾙｰﾊﾟﾀﾞｲ	1
2		SS-6152212-SP	SCREW 15/64-28 L=22.0		ﾛｯｶｸｱﾅﾎﾞﾙﾄ 15/64-28	4
3		B2030-481-000	LOOPER		ﾙｰﾊﾟ	1
4		B2015-481-0A0	LOOPER ROCKER ASM.		ﾙｰﾊﾟｳﾃﾞ ｸﾐ	1
5		SS-6121220-TP	SCREW 3/16-28 L=11.5		ﾋﾗﾈｼﾞ 3/16-28 L=11.5	(1)
6		B2025-481-000	COLLAR		ﾙｰﾊﾟｳﾃﾞｶﾗｰ	(1)
7		SS-7090520-TP	SCREW 9/64-40 L= 4.5		ﾏﾙﾋﾗﾈｼﾞ 9/64-40 L=4.5	(1)
8		B2032-481-000	LOOPER DRIVING LINK SET RING		ﾙｰﾊﾟ ﾘﾝｸ ﾄﾒﾜ	1
9		B2012-481-000	BUSHING,REAR		ﾙｰﾊﾟﾘﾝｸ ﾒﾀﾙ	2
10		SS-8110410-TP	SCREW 11/64-40 L= 3.5		ﾄﾒﾈｼﾞ 11/64-40 L=3.5	2
11		B2010-481-0A0	LOOPER ROCKER SHAFT ASM.		ﾙｰﾊﾟ ﾘﾝｸ ｸﾐ	1
12		SS-7090910-TP	SCREW 9/64-40 L= 8.5		ﾏﾙﾋﾗﾈｼﾞ 9/64-40 L=8.5	(4)
13		CQ-5050000-00	OIL WICK		ﾕｼﾝ	0.2
14		B2008-481-000	TRUNNION		ﾄﾗﾆｵﾝ	1
14-1		TA-0300503-R0	PLUG D=3 L=4.5		ﾄﾒｾﾝ D=3 L=4.5	2
15		B2014-481-0A0	LOOPER CRANK COVER ASM.		ｸﾗﾝｸ ｶﾊﾞｰ ｸﾐ	1
16		SS-6092120-SP	SCREW 9/64-40 L=21.2		ﾋﾗﾈｼﾞ 9/64-40 L=21.2	(3)
17		TA-1050504-R0	RUBBER PLUG		ﾄﾒｾﾝ	1
18		BT-0500300-E0	OIL TUBE D=3X5		ｳﾚﾀﾝ ﾁｭｰﾌﾞ D=3X5	0.1
19		B2005-380-0A0	LOOPER CRANK ASM.		ﾙｰﾊﾟ ｸﾗﾝｸｼﾞｸ ｸﾐ	1
20		SS-8660810-TP	SCREW 1/4-40 L=8		ﾄﾒﾈｼﾞ 1/4-40 L=8	(2)
21		B2007-481-000	LOOPER CRANK ADJUSTING SCREW		ｸﾗﾝｸ ﾁｮｰｾﾂﾈｼﾞ	(1)
22		B2001-481-000-A	LOOPER CRANK DRIVING SHAFT		ﾙｰﾊﾟｼﾞｸ	1
23		B2002-481-000	BUSHING,FRONT		ﾙｰﾊﾟｼﾞｸ ﾏｴﾒﾀﾙ	1
24		SS-8150710-SP	SCREW 15/64-28 L=7		ﾄﾒﾈｼﾞ 15/64-28 L=7	1
25		B1803-481-000	BUSHING,INTERMEDIATE		ｼﾀｼﾞｸ ﾅｶﾒﾀﾙ	1
26		SS-8150710-SP	SCREW 15/64-28 L=7		ﾄﾒﾈｼﾞ 15/64-28 L=7	1
27		B2004-481-0A0	GEAR,UPPER		ﾙｰﾊﾟ ﾊｸﾞﾙﾏ ｳｴ ｸﾐ	1
28		SS-8660810-TP	SCREW 1/4-40 L=8		ﾄﾒﾈｼﾞ 1/4-40 L=8	(2)
29	◇01	B2005-481-0AB	GEAR, LOWER		ﾙｰﾊﾟ ｷﾞﾔｰ ｼﾀ B ｸﾐ	1
30		SS-6660610-TP	SCREW 1/4-40 L=6		ﾋﾗﾈｼﾞ 1/4-40 L=6	(2)
31		B2301-481-0A0	NEEDLE GUARD CAM		ﾊﾘｳｹ ｶﾑ ｸﾐ	1
32		SS-8150710-TP	SCREW 15/64-28 L=7		ﾄﾒﾈｼﾞ 15/64-28 L=7	(2)
33		B2302-481-000	NEEDLE GUARD CRANK ROD		ﾊﾘｳｹ ﾛｯﾄﾞ	2
34		SS-8110410-SP	SCREW 11/64-40 L=3.5		ﾄﾒﾈｼﾞ 11/64-40 L=6.5	2
35		B1610-430-0A0	PIN ASM.		ﾌﾀﾏﾀｳﾃﾞ ﾋﾟﾝ ｸﾐ	1
36		CQ-3030000-00	OIL WICK		ﾕｼﾝ	(0.1)
37		B1610-430-0A0	PIN ASM.		ﾌﾀﾏﾀｳﾃﾞ ﾋﾟﾝ ｸﾐ	1
38		CQ-3030000-00	OIL WICK		ﾕｼﾝ	(0.1)
39		B2303-481-0A0	LOOP GUIDE ROCKER FORK		ﾙｰﾊﾟｶﾞｲﾄﾞ ﾌﾀﾏﾀｳﾃﾞ ｸﾐ	1
40		SS-7111110-TP	SCREW 11/64-40 L=10.5		ﾏﾙﾋﾗﾈｼﾞ 11/64-40 L=10.5	(1)
41		B2304-481-0A0	REAR NEEDLE GUARD ROCKER FORK		ｳｼﾛｶﾞﾜ ﾊﾘｳｹ ﾌﾀﾏﾀｳﾃﾞ ｸﾐ	1
42		SS-7111310-TP	SCREW 11/64-40 L=12.8		ﾏﾙﾋﾗﾈｼﾞ 11/64-40 L=12.8	(1)
43		B2306-481-000	NEEDLE GUARD DRIVING SHAFT		ｳｼﾛｶﾞﾜ ﾊﾘｳｹ ﾌﾀﾏﾀｳﾃﾞ	1
44		B2307-481-000	BUSHING		ﾊﾘｳｹ ｼﾞｸﾒﾀﾙ	1
45		SS-8150710-SP	SCREW 15/64-28 L=7		ﾄﾒﾈｼﾞ 15/64-28 L=7	1
46		B2305-481-0A0	LOOP GUIDE DRIVING SHAFT ASM.		ﾙｰﾌﾟｶﾞｲﾄﾞ ｼﾞｸ ｸﾐ	1
47		CQ-2020000-00	OIL WICK		ﾕｼﾝ	(0.3)
48		TA-0290301-M0	PLUG 2.9X3.2X3		ﾄﾒｾﾝ D=2.9X3.2 L=3	(1)
49		B2311-481-000-A	NEEDLE GUARD		ﾊﾘｳｹ	1
50		B2309-481-0A0	REAR NEEDLE GUARD ROCKER ARM		ｳｼﾛｶﾞﾜ ﾊﾘｳｹｳﾃﾞ ｸﾐ	1
51		SS-6121220-TP	SCREW 3/16-28 L=11.5		ﾋﾗﾈｼﾞ 3/16-28 L=11.5	(1)
52		SS-7090910-TP	SCREW 9/64-40 L= 8.5		ﾏﾙﾋﾗﾈｼﾞ 9/64-40 L=8.5	(1)
53		B2310-481-000	LOOP GUIDE		ﾙｰﾌﾟ ｶﾞｲﾄﾞ	1
54		SS-7090520-TP	SCREW 9/64-40 L= 4.5		ﾏﾙﾋﾗﾈｼﾞ 9/64-40 L=4.5	2
55		WP-0371026-SD	WASHER 3.7X7X1		ﾋﾗｻﾞｶﾞﾈ 3.7X7X1	2
56		B2308-481-0A0	LOOP GUIDE ROCKER ARM		ﾙｰﾌﾟ ｶﾞｲﾄﾞｳﾃﾞ ｸﾐ	1
57		SS-6121220-TP	SCREW 3/16-28 L=11.5		ﾋﾗﾈｼﾞ 3/16-28 L=11.5	(1)

Note (注記) ◇01 ..... Selecting part for fit tolerance　　選択かん合部品

12. THREAD TENSION CONTROLLER COMPONENTS
糸調子関係

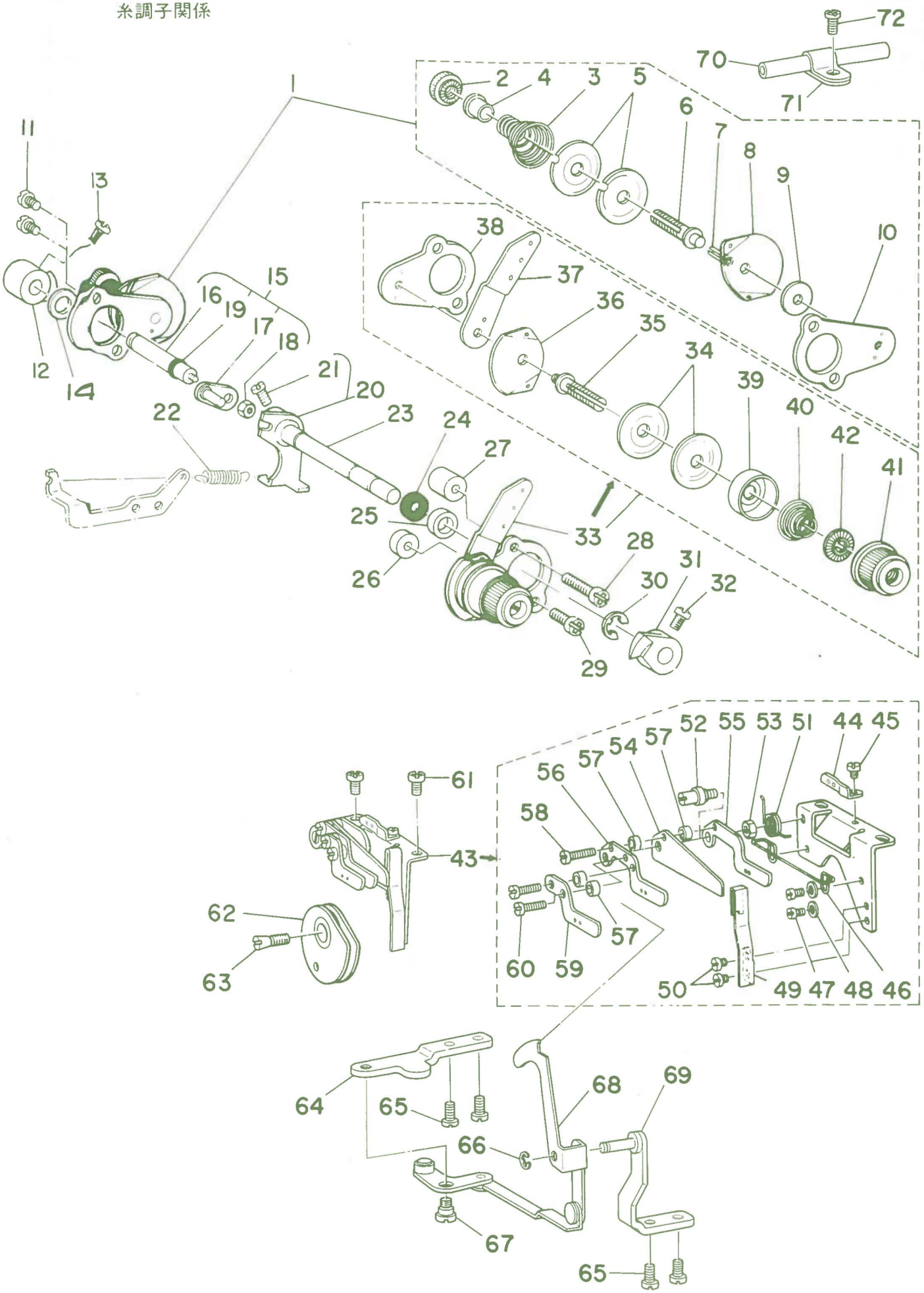

Ref. No.	Note 注記	Part No. 品番	Description	E. C. 変更年月	品名	Amt. Req. 数量
1		B3103-481-DA0	LOOPER THREAD TENSION ASM.		シタイトチョーシ クミ	1
2		B2314-019-000	TENSION POST NUT		イトチョーシボー ナット	(1)
3		B3106-481-000	LOOPER THREAD TENSION SPRING		イトチョーシ バネ	(1)
4		B2312-019-000	TENSION SPRING BUSHING (A)		イトチョーシ バネブッシュ A	(1)
5		B3126-352-000	TENSION DISC		イトチョーシ サラ	(2)
6		B3104-481-000	LOOPER THREAD TENSION POST		イトチョーシボー	(1)
7		B3106-380-000	THREAD GUIDE		シタイトチョーシガイド イトアンナイ	(1)
8		PS-0200102-KH	SPRING PIN 2.0X10		スプリングピン 2.0X10	(1)
9		WP-0851216-SC	WASHER 8.5X18.0X1.2		ヒラザガネ 8.5X18X1.2	(1)
10		B3101-481-000	TENSION CONTROLLER INSTALLING PLATE		イトチョーシ トリツケダイ	(1)
11	*	SS-7110710-SP	SCREW 11/64-40 L=7	D.11/83	SS-4110715-SP	-
	*	SS-4110715-SP	SCREW 11/64-40 L=7	A.11/83	ナベネジ 11/64-40 L=7	2
12		B3121-481-000	LOOPER THREAD TENSION RELEASE LATCH		シタイトユルメ	1
13		SS-6110420-TP	SCREW 11/64-40 L=4.8		ヒラネジ 11/64-40 L=4.8	1
14		WP-0740516-SP	WASHER 7.4X11.0X0.5		ヒラザガネ 7.4X11.0X0.5	1
15		D3135-481-000	LOOPER THREAD RELEASE SHAFT ASM.		シタイトユルメジク クミ	1
16		D3135-481-000-A	LOOPER THREAD RELEASE SHAFT		シタイトユルメジク	(1)
17		D3136-481-CA0	TENSION RELEASE ARM ASM.		シタイトユルメジク ウデ クミ	(1)
18		NS-6110310-SP	NUT 11/64-40		ロツカクナット 11/64-40	(1)
19		RO-0371801-00	RUBBER RING		Oリング	(1)
20		D3130-481-CA0	TENSION RELEASE ARM ASM.		ウワイトユルメウデ クミ	1
21		SS-6110710-TP	SCREW 11/64-40 L= 6.5		ヒラネジ 11/64-40 L=6.5	(1)
22		D3134-481-000	SPRING		ヒザアゲ リンクウデ バネ	1
23		D3110-481-000	TENSION RELEASE SHAFT		イトユルメ ジク	1
24		B1522-552-000	OIL SEAL RING		オサエアゲ ジク オイルシール	1
25		B3115-481-000	TENSION RELEASE SHAFT SPACER		イトユルメ ジクカラー	1
26		B3116-481-000	SPACER(A), FOR INSTALLING PLATE		イトチョーシ トリツケダイ カラー A	1
27		B3117-481-000	SPACER(B), FOR INSTALLING PLATE		イトチョーシ トリツケダイ カラー B	1
28	*	SS-7112420-SP	SCREW 11/64-40 L=24	D.11/83	SS-4112515-SP	-
	*	SS-4112515-SP	SCREW 11/64-40 L=25	A.11/83	ナベネジ 11/64-40 L=25	1
29	*	SS-7111410-SP	SCREW 11/64-40 L=14	D.11/83	SS-4111415-SP	-
	*	SS-4111415-SP	SCREW 11/64-40 L=14	A.11/83	ナベネジ 11/64-40 L=14	1
30		RE-0600000-K0	SNAP RING 6		Eガタトメワ 6	1
31		B3120-481-000	NEEDLE THREAD TENSION RELEASE LATCH		ウワイトユルメ	1
32		SS-6110420-TP	SCREW 11/64-40 L=4.8		ヒラネジ 11/64-40 L=4.8	1
33		B3102-481-0A0	NEEDLE THREAD TENSION ASM.		ウワイトチョーシ クミ	1
34		B3126-012-000	TENSION DISC		イトチョーシサラ	(2)
35		B3104-481-000	LOOPER THREAD TENSION POST		イトチョーシボー	(1)
36		B2306-019-000	TENSION THREAD GUIDE		イトチョーシ アンナイイタ	(1)
37		B3102-481-000	NEEDLE THREAD TENSION GUIDE PLATE		ウワイトチョーシ アンナイイタ	(1)
38		B3101-481-000	TENSION CONTROLLER INSTALLING PLATE		イトチョーシ トリツケダイ	(1)
39		B3107-704-000	TENSION DISC PRESSER TUBE		チョーシサラ オサエ	(1)
40		B3129-012-A00	TENSION SPRING		イトチョーシバネ A	(1)
41		B3119-771-000	TENSION NUT		イトチョーシナット	(1)
42		B3120-125-000	TENSION DISC STOPPER		イトチョーシサラ カイテントメ	(1)
43		D2210-481-DA0	LOOPER THREAD GUIDE ASM.		カムイトアンナイ クミ	1
44		B2203-481-000	LOOPER THREAD GUIDE(B)		シタイトアンナイ B	(1)
45		SS-6080320-SP	SCREW 1/8-44 L= 2.5		ヒラネジ 1/8-44 L=2.5	(1)
46		B2218-481-000	CAST-OFF WIRE		カムイト ワイヤー	(1)
47		SS-6080410-SP	SCREW 1/8-44 L=4		ヒラネジ 1/8-44 L=4	(2)
48		WP-0371026-SD	WASHER 3.7X7X1		ヒラザガネ 3.7X7X1	(2)
49		B2217-481-000	THREAD GUIDE STOPPER SPRING		カム イトアンナイ テイシバネ	(1)
50		SS-6080320-SP	SCREW 1/8-44 L= 2.5		ヒラネジ 1/8-44 L=2.5	(2)
51		B2216-481-000	THREAD GUIDE SPRING		カム イトアンナイ バネ	(1)
52		B2214-481-000	THREAD GUIDE STUD		カムイトジク	(1)
53		NS-6110310-SP	NUT 11/64-40		ロツカクナット 11/64-40	(1)
54		D2213-481-C00	CAST-OFF PLATE		カムイト ツメ	(1)
55		B2212-481-000	LOOPER THREAD GUIDE,RIGHT		カム イトアンナイ ミギ	(1)
56		D2211-481-D00	LOOPER THREAD GUIDE, LEFT		カムイトアンナイ	(1)
57		B2215-481-000	COLLAR		カム イトアンナイ カラー	(4)
58		SS-7081310-SP	SCREW 1/8-44 L=12.5		マルヒラネジ 1/8-44 L=12.5	(1)
59		D2227-481-D00	LOOPER THREAD GUIDE		カムイトユルメ イトアンナイ	(1)
60		SS-4080610-SP	SCREW 1/8-44 L=6.4		ナベネジ 1/8-44 L=6.4	(2)
61	*	SS-7110510-SP	SCREW 11/64-40 L=5	D.11/83	SS-4110515-SP	-
	*	SS-4110515-SP	SCREW 11/64-40 L=5	A.11/83	ナベネジ 11/64-40 L=5	2
62		B2220-481-0A0	LOOPER THREAD TAKE-UP		シタイト カム クミ	1
63		B2225-481-000	SCREW		シタイト カムトメネジ	1
64		D3931-481-D00	ARM INSTALLING PLATE		カムイトユルメ ウデダイ	1
65	*	SS-7110710-SP	SCREW 11/64-40 L=7	D.11/83	SS-4110715-SP	-
	*	SS-4110715-SP	SCREW 11/64-40 L=7	A.11/83	ナベネジ 11/64-40 L=7	4
66		RE-0400000-K0	SNAP RING 4		Eガタトメワ 4	1
67		SD-0640211-SP	HINGE SCREW D= 6.35 H= 2.1		ダンネジ D=6.35 H=2.1	1
68		D3928-481-DA0	THREAD TENSION RELEASE ASM.		カムイトユルメ レバー クミ	1
69		D3929-481-DA0	RELEASE LEVER INSTALLING ASM.		カムイトユルメ レバーダイ クミ	1
70		D3105-481-D00	LOOPER THREAD GUIDE		シタイトアンナイ C	1
71		D2120-555-C00	NYLON CLAMP		ナイロン クランプ	1
72	*	SS-7110840-SP	SCREW 11/64-40 L=7.8	D.11/83	SS-4110715-SP	-
	*	SS-4110715-SP	SCREW 11/64-40 L=7	A.11/83	ナベネジ 11/64-40 L=7	1

THREAD TRIMMER COMPONENTS
糸切り装置関係

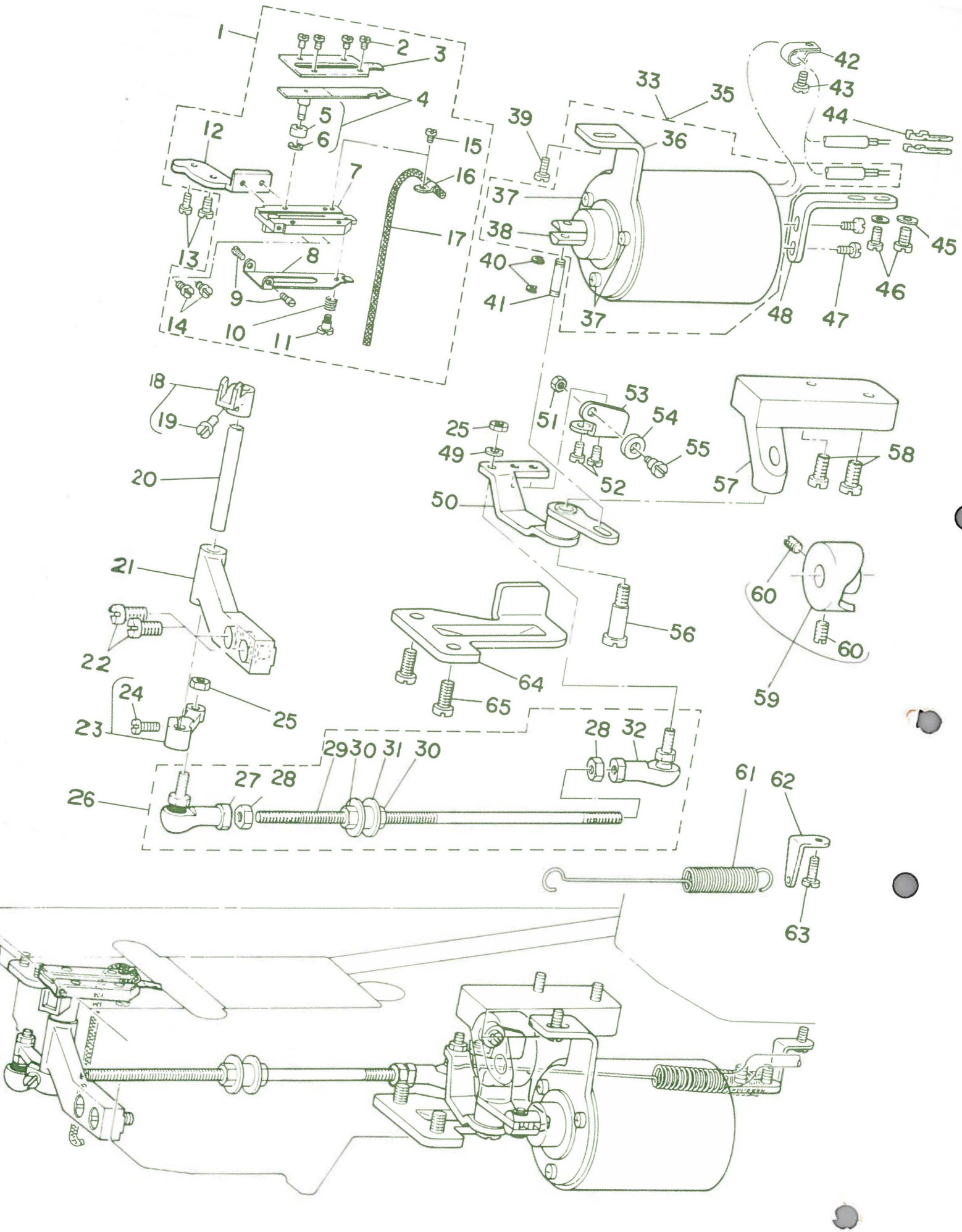

Ref. No.	Note 注記	Part No. 品番	Description	E. C. 変更年月	品名	Amt. Req. 数量
1		D2407-481-DBA	MOVING KNIFE MOUNTING PLATE ASM.		ﾄﾞｰﾒｽﾀﾞｲ ｸﾐ	1
2		SS-6090420-SP	SCREW 9/64-40 L= 4.0		ﾋﾗﾈｼﾞ 9/64-40 L=4	(4)
3		D2405-481-C00-A	COUNTER KNIFE		ｺﾃｲﾒｽ	(1)
4		D2401-481-CD0	MOVING KNIFE ASM.		ﾄﾞｰﾒｽ ｸﾐ	(1)
5		D2403-481-C00	COLLAR		ﾄﾞｰﾒｽ ｺﾛ	(1)
6		RE-0250000-K0	SNAP RING 2.5		Eｶﾞﾀﾄﾒﾜ 2.5	(1)
7		D2407-481-D00	MOUNTING PLATE		ﾄﾞｰﾒｽﾀﾞｲ	(1)
8		D2406-481-D00	THREAD CLAMPING		ｼﾀｲﾄｸﾗﾝﾌﾟ	(1)
9		D2409-481-D00	CLAMPING STOPPER PIN		ｸﾗﾝﾌﾟﾄﾒﾈｼﾞ	(2)
10		D2404-481-D0A	THREAD CLAMPING SPRING		ｸﾗﾝﾌﾟﾊﾞﾈ A	(1)
11		SD-0360601-SP	CLAMPING SCREW		ﾀﾞﾝﾈｼﾞ D=3.6 H=6	(1)
12		D2408-481-C00-A	MOUNTING PLATE INSTALLING BASE		ﾄﾞｰﾒｽ ﾄﾘﾂｹｲﾀ	(1)
13		SS-7110840-SP	SCREW 11/64-40 L=7.8		ﾏﾙﾋﾗﾈｼﾞ 11/64-40 L=7.8	(2)
14		SS-6090510-SP	SCREW 9/64-40 L=5		ﾋﾗﾈｼﾞ 9/64-40 L=5	(2)
15		SS-5060310-SP	SCREW 3/32-56 L=2.8		ﾄﾗｽﾈｼﾞ 3/32-56 L=2.8	(1)
16		D2410-481-C00-A	OIL WICK HOLDER		ﾄﾞｰﾒｽ ﾕｼﾝｵｻｴ	(1)
17		CQ-2020000-00	OIL WICK		ﾕｼﾝ	(0.2)
18		D2411-481-CA0	KNIFE DRIVING FORK ASM.		ﾄﾞｰﾒｽﾌｸﾀﾏﾀｳﾃﾞ ｸﾐ	1
19		SS-7111110-TP	SCREW 11/64-40 L=10.5		ﾏﾙﾋﾗﾈｼﾞ 11/64-40 L=10.5	(1)
20		D2413-481-C00	KNIFE DRIVING SHAFT		ﾄﾞｰﾒｽｼﾞｸ	1
21		D2412-481-C00	MOVING KNIFE BUSHING PIN		ﾄﾞｰﾒｽ ｼﾞｸｳｹ	1
22		SS-6151920-SP	SCREW 15/64-28 L=19.0		ﾋﾗﾈｼﾞ 15/64-28 L=19	2
23		D2414-481-CA0	KNIFE DRIVING ARM ASM.		ﾄﾞｰﾒｽｳﾃﾞ ｸﾐ	1
24		SS-7111110-TP	SCREW 11/64-40 L=10.5		ﾏﾙﾋﾗﾈｼﾞ 11/64-40 L=10.5	(1)
25		NM-6050001-SP	NUT M5		ﾛﾂｶｸﾅﾂﾄ M5X0.8 1ｼｭ	2
26		D2415-481-DA0	KNIFE DRIVING ARM JOINT ASM.		ｲﾄｷﾘ ﾎﾞｰﾙｼﾞｮｲﾝﾄ ｸﾐ	1
27		D2415-481-D00	KNIFE DRIVING ARM JOINT		ｲﾄｷﾘ ﾎﾞｰﾙｼﾞｮｲﾝﾄ	(1)
28		NM-6050001-SP	NUT M5		ﾛﾂｶｸﾅﾂﾄ M5X0.8 1ｼｭ	(2)
29		D2416-481-C00	CONNECTING ROD		ｲﾄｷﾘﾚﾊﾞｰ ﾎﾞｽ	(1)
30		NM-6050001-SP	NUT M5		ﾛﾂｶｸﾅﾂﾄ M5X0.8 1ｼｭ	(2)
31		D3921-481-D00	CAM THREAD RELEASE BLOCK		ｶﾑｲﾄﾕﾙﾒ ｺﾏ	(1)
32		D2415-481-C00	KNIFE DRIVING ARM JOINT		ｲﾄｷﾘﾚﾊﾞｰ (ｸﾞｲ)	(1)
33	◇01	D2460-486-EAB	SOLENOID		ｲﾄｷﾘｿﾚﾉｲﾄﾞ	1
35	◇02	D2460-481-DAB	SOLENOID ASM.		ｲﾄｷﾘ ｿﾚﾉｲﾄﾞ ｸﾐ	1
36		D2466-481-C00	SOLENOID INSTALLING PLATE		ｿﾚﾉｲﾄﾞﾄﾘﾂｹｸﾞｲ	(1)
37		SS-7110740-TP	SCREW 11/64-40 L=7		ﾏﾙﾋﾗﾈｼﾞ 11/64-40 L=7	(3)
38		D2465-481-C00	PLUNGER		ﾌﾟﾗﾝｼﾞｬｰ	(1)
39		SS-6151040-SP	SCREW 15/64-28 L=10		ﾋﾗﾈｼﾞ 15/64-28 L=10	1
40		RE-0400000-K0	SNAP RING 4		Eｶﾞﾀﾄﾒﾜ 4	2
41		D2461-481-C00	CONNECTING PIN		ﾌﾗﾝｼﾞｬｰﾋﾟﾝ	1
42		G5066-110-000	CORD HOLDER		ｺﾏﾙ ﾖｰ ｹｰﾌﾞﾙｵｻｴ	1
43		SS-7110910-SP	SCREW		ﾏﾙﾋﾗﾈｼﾞ 11/64-40 L=8.5	1
44		D6043-555-B00	PIN TERMINAL, MALE		ﾋﾟﾝ ﾀｰﾐﾅﾙ ｵｽ	2
45		WP-0480856-SP	WASHER 4.8X8.4X0.8		ﾋﾗｻﾞｶﾞﾈ 4.8X8.4X0.8	2
46		SS-7111120-SP	SCREW 11/64-40 L=10.5		ﾏﾙﾋﾗﾈｼﾞ 11/64-40 L=10.5	2
47		SS-7110740-TP	SCREW 11/64-40 L=7		ﾏﾙﾋﾗﾈｼﾞ 11/64-40 L=7	2
48		D2462-481-C00	SOLENOID HOLDER		ｿﾚﾉｲﾄﾞ ｻｻｴ	1
49		WP-0501016-SD	WASHER 5X10.5X1		ﾋﾗｻﾞｶﾞﾈ 5X10.5X1	1
50		D2421-481-CA0	THREAD TRIMMER LEVER ASM.		ｲﾄｷﾘﾚﾊﾞｰ ｸﾐ	1
51		NS-6120310-SP	NUT 3/16-28		ﾛﾂｶｸﾅﾂﾄ 3/16-28	1
52		SS-5110810-SP	SCREW 11/64-40 L=8		ﾄﾗｽﾈｼﾞ 11/64-40 L=8	2
53		D2429-481-C00	ROLLER INSTALLING PLATE		ｱﾝｾﾞﾝﾛｰﾗ ﾄﾘﾂｹｲﾀ	1
54		D2430-481-C00	ROLLER		ｱﾝｾﾞﾝ ﾛｰﾗ	1
55		SD-0600452-TP	HINGE SCREW D=6 H=4.5		ﾀﾞﾝﾈｼﾞ D=6 H=4.5	1
56		SD-0791501-SP	HINGE SCREW D= 7.94 H=15.0		ﾀﾞﾝﾈｼﾞ D=7.94 H=15	1
57		D2426-481-C00	THREAD TRIMMER LEVER MOUNTING BASE		ｲﾄｷﾘﾚﾊﾞｰ ﾄﾘﾂｹﾀﾞｲ	1
58		SS-6151412-TP	SCREW 15/64-28 L=14		ﾛﾂｶｸｱﾅﾎﾞﾙﾄ 15/64-28	2
59		D2428-481-CA0	SAFETY CAM ASM.		ｱﾝｾﾞﾝｶﾑ ｸﾐ	1
60		SS-8151150-TP	SCREW 15/64-28 L=10.5		ﾄﾒﾈｼﾞ 15/64-28 L=10.5	(2)
61		D2424-481-C00-A	TENSION SPRING		ﾒｽﾓﾄﾞｼﾊﾞﾈ	1
62		D2425-481-C00	SUSPENSION BRACKET		ﾒｽ ﾓﾄﾞｼﾊﾞﾈ ｶｹ	1
63		SS-7110710-SP	SCREW 11/64-40 L=7		ﾏﾙﾋﾗﾈｼﾞ 11/64-40 L=7	1
64		D2461-486-E00	THREAD TRIMMER STOPPER		ｲﾄｷﾘｽﾄｯﾊﾟｰ	1
65		SS-7151210-SP	SCREW 15/64-28 L=12		ﾏﾙﾋﾗﾈｼﾞ 15/64-28 L=12	2

Note (注記) ◇01 ..... For MH-486-5 MH-486-5用
◇02 ..... For MH-486-4-3 MH-486-4-3用

14. WIPER COMPONENTS
ワイパー装置関係

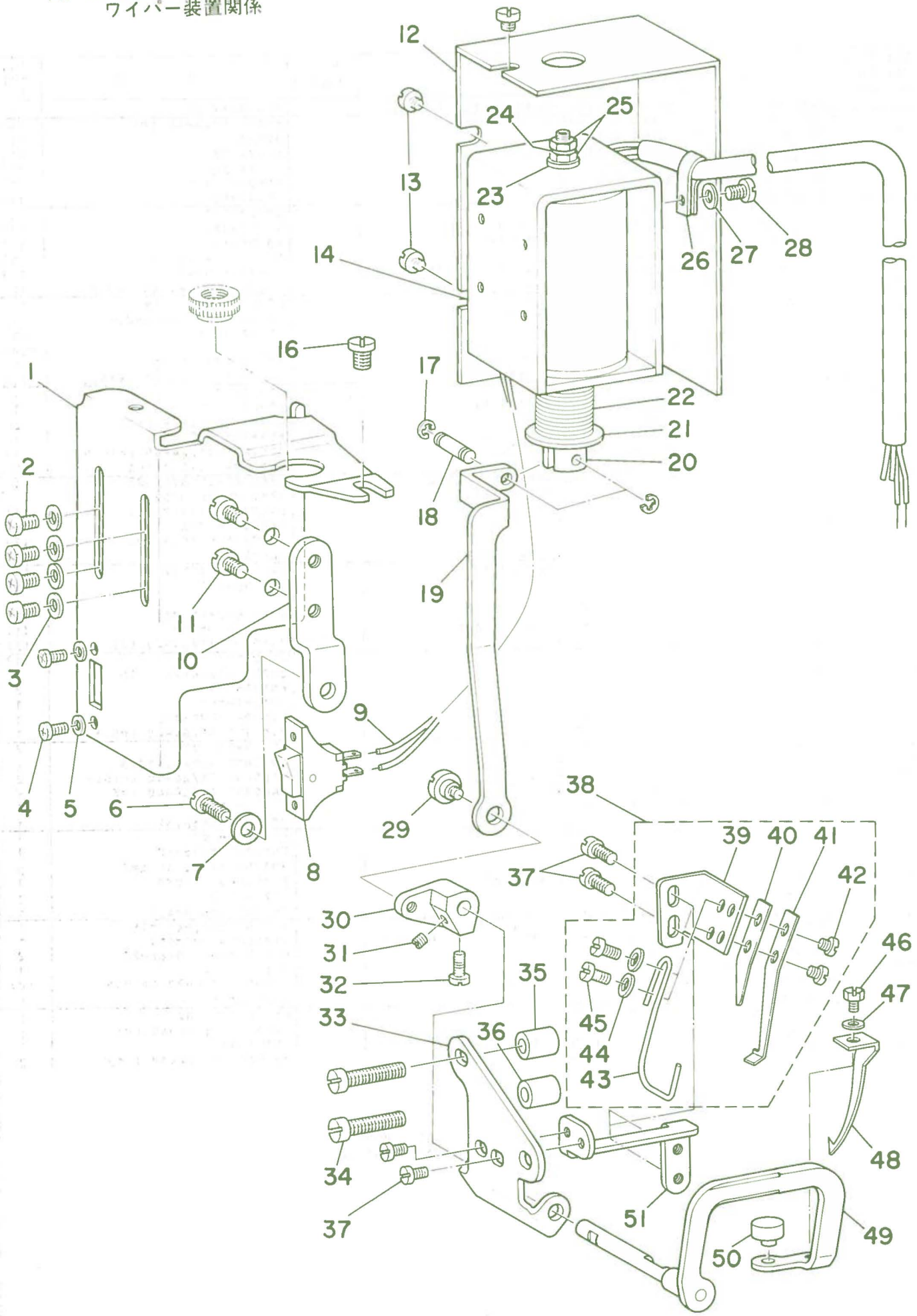

Ref. No.	Note 注記	Part No. 品番	Description	E. C. 変更年月	品名	Amt. Req. 数量
1		D2101-490-D00-A	MAGNET BASE COVER		ﾏｸﾞﾈｯﾄ ﾄﾘﾂｹｲﾀﾎﾞﾃﾞｨ	1
2		SM-4040601-SN	SCREW M4 L=6		ﾅﾍﾞﾈｼﾞ M4X0.7 L=6	4
3		WP-0450801-SD	WASHER 4.5X10.0X0.8		ﾋﾗｻﾞｶﾞﾈ 4.5X10X0.8	4
4		SM-4030601-SN	SCREW M3X0.5 L=6		ﾅﾍﾞﾈｼﾞ M3X0.5 L=6	2
5		WP-0320500-MC	WASHER		ﾋﾗｻﾞｶﾞﾈ ｺｶﾞﾀﾏﾙ M3	2
6		SS-6111010-SP	SCREW 11/64-40 L= 9.5		ﾋﾗﾈｼﾞ 11/64-40 L=9.5	1
7		WS-0510002-KN	SPRING WASHER 5.1X8.5X1.3		ﾊﾞﾈｻﾞｶﾞﾈ 5.1X9.2X1.3	1
8		D2119-555-C00	SWITCH		ﾜｲﾊﾟｰ ﾄｸﾞﾙｽｲｯﾁ	1
9		HW-2F18S12-19	ELECTRIC WIRE, WHITE		ﾖﾘｾﾝ 0.18X19 ｼﾛ	0.1
10		D2112-490-D00	MAGNET BASE AUXILIARY PLATE		ﾏｸﾞﾈｯﾄ ﾄﾘﾂｹｲﾀ	1
11		SS-7110510-SP	SCREW 11/64-40 L=5		ﾏﾙﾋﾗﾈｼﾞ 11/64-40 L= 5	2
12		D2111-555-B00-B	MAGNET INSTALLING BASE COVER		ﾏｸﾞﾈｯﾄ ﾄﾘﾂｹﾀﾞｲ ｶﾊﾞｰ	1
13		SS-7110340-SP	SCREW 11/64-40 L= 3.2		ﾏﾙﾋﾗﾈｼﾞ 11/64-40 L= 3.2	3
14		D3901-481-D0B	SOLENOID		ﾏｸﾞﾈｯﾄ	1
16		SS-7110840-SP	SCREW 11/64-40 L=7.8		ﾏﾙﾋﾗﾈｼﾞ 11/64-40 L=7.8	1
17		RE-0250000-KO	SNAP RING 2.5		Eｶﾞﾀﾄﾒﾜ 2.5	2
18		D2107-555-B00	WIPER LINK SHAFT, A		ﾜｲﾊﾟｰ ﾘﾝｸｼﾞｸ A	1
19		D2109-486-E00	WIPER LINK		ﾜｲﾊﾟｰﾘﾝｸ	1
20		D2118-555-B00-A	PLUNGER		ﾌﾟﾗﾝｼﾞｬｰ	1
21		RE-0901110-00	SNAP RING 9		Eｶﾞﾀﾄﾒﾜ	1
22		D3006-481-C00	SPRING		ﾜｲﾊﾟｰ ﾏｸﾞﾊﾞﾈ	1
23		MAT-80115T00	WASHER		ﾌﾟﾗﾝｼﾞｬｰ ｽﾄﾂﾊﾟｰ ﾂﾞ	1
24		WS-0411002-KN	SPRING WASHER 4.1X6.9X1		ﾊﾞﾈｻﾞｶﾞﾈ 4.1X6.9X1.0	1
25		NM-6043212-SB	NUT M4X0.7		ﾛｯｶｸﾅｯﾄ M4X0.7 2ｼｭ	2
26		D2120-555-C00	NYLON CLAMP		ﾅｲﾛﾝ ｸﾗﾝﾌﾟ	1
27		WP-0450500-SB	WASHER		ﾋﾗｻﾞｶﾞﾈ ｺｶﾞﾀﾏﾙ M4	1
28		SM-4040601-SB	SCREW M4 L=6		ﾅﾍﾞﾈｼﾞ M4X0.7 L=6	1
29		SD-0550271-TP	HINGE SCREW D= 5.50 H= 2.7		ﾀﾞﾝﾈｼﾞ D=5.5 H=2.7	1
30		D3007-486-E00	WIPER LINK ARM		ﾜｲﾊﾟｰﾘﾝｸｼﾞｸ	1
31		SS-0090410-TP	SCREW 9/64-40 L=3.9		ﾄﾒﾈｼﾞ 9/64-40 L=3.9	1
32		SS-6090810-TP	SCREW 9/64-40 L=7.5		ﾋﾗﾈｼﾞ 9/64-40 L=7.5	1
33		D3001-486-E00	WIPER BRACKET		ﾜｲﾊﾟｰﾌﾞﾗｹｯﾄ	1
34		SS-7112420-SP	SCREW 11/64-40 L=24		ﾏﾙﾋﾗﾈｼﾞ 11/64-40 L=24	2
35		D2114-555-B00	BRACKET INSTALLING COLLAR		ﾌﾞﾗｹｯﾄ ﾄﾘﾂｹｶﾗｰ	2
36		D2121-555-D00	BRACKET INSTALLING COLLAR B		ﾌﾞﾗｹｯﾄ ﾄﾘﾂｹ ｶﾗｰ	1
37		SS-7090510-SP	SCREW 9/64-40 L= 4.6		ﾏﾙﾋﾗﾈｼﾞ 9/64-40 L=4.6	4
38		D3010-486-EA0	THREAD CLAMP BASE		ﾊﾘｲﾄｸﾗﾝﾌﾟﾀﾞｲ ｸﾐ	1
39		D3010-486-E00	THREAD CLAMP STUD		ﾊﾘｲﾄｸﾗﾝﾌﾟﾀﾞｲ	(1)
40		D3013-481-D00	SPRING B		ﾊﾘｲﾄｸﾗﾝﾌﾟ ﾊﾞﾈ B	(1)
41		D3012-481-D00	SPRING A		ﾊﾘｲﾄｸﾗﾝﾌﾟ ﾊﾞﾈ A	(1)
42		SS-6080320-SP	SCREW 1/8-44 L= 2.5		ﾋﾗﾈｼﾞ 1/8-44 L=2.5	(2)
43		D3011-481-D00	THREAD CLAMP		ﾊﾘｲﾄｸﾗﾝﾌﾟ	(1)
44		WP-0371026-SD	WASHER 3.7X7X1		ﾋﾗｻﾞｶﾞﾈ 3.7X7X1	(2)
45		SS-6080410-SP	SCREW 1/8-44 L=4		ﾋﾗﾈｼﾞ 1/8-44 L=4	(2)
46		SS-0080410-SP	SCREW 1/8-44 L=4.3		ﾛｯｶｸﾎﾞﾙﾄ 1/8-44 L=4.3	1
47		WP-0371016-SD	WASHER 3.7X8X1		ﾋﾗｻﾞｶﾞﾈ 3.7X8X1	1
48		D3003-486-E00	WIPER		ﾜｲﾊﾟｰ	1
49		D3006-486-EA0	WIPER SHAFT ASM.		ﾜｲﾊﾟｰｼﾞｸ ｸﾐ	1
50		D3005-481-C00	WIPER CUSHION		ﾜｲﾊﾟｰｸｯｼｮﾝ	1
51		D3009-486-E00	THREAD CLAMP BASE BRACKET		ﾊﾘｲﾄｸﾗﾝﾌﾟﾀﾞｲ ﾂﾞｴ	1

15. LUBRICATION COMPONENTS
給油関係

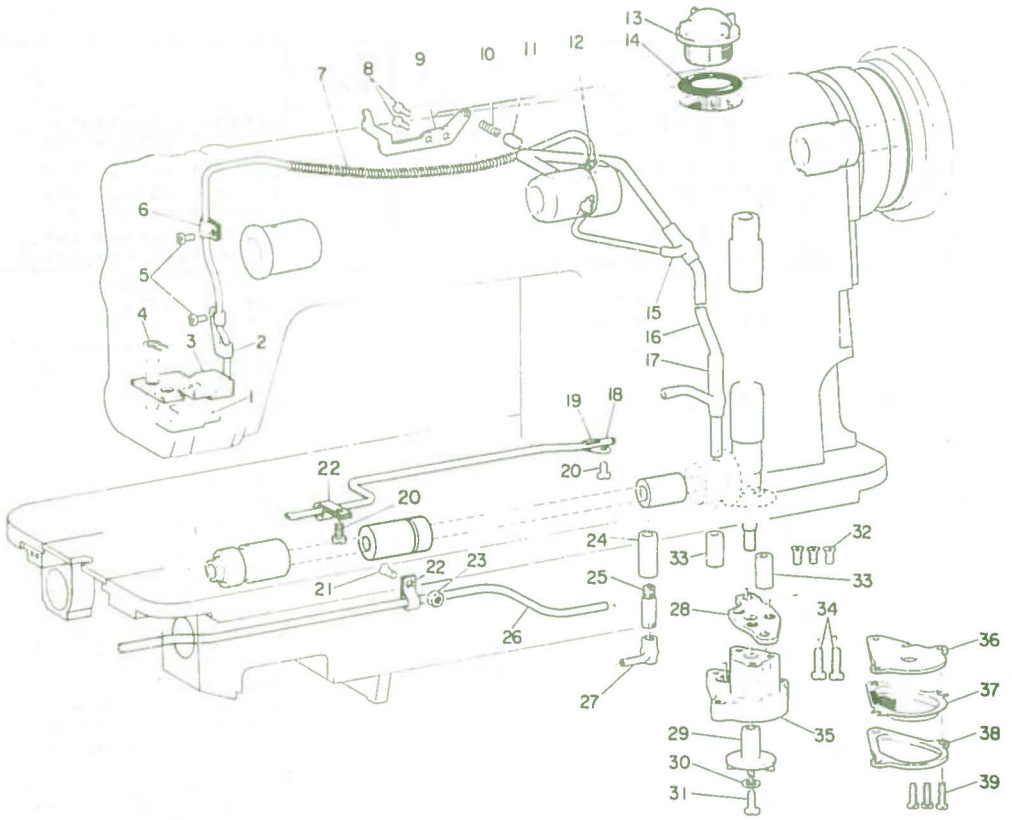

Ref. No.	Note 注記	Part No. 品番	Description	E. C. 変更年月	品名	Amt. Req. 数量
1		B3526-400-000	OIL UNWOVEN CLOTH		アコ゛フ゛ハ゛イリーン	1
2		B3536-450-000	HOLDER		カンリユー ハ゛イフ゛ オサエ	1
3		B3528-486-0A0	OIL RETURN TUBE ASM.		カンリユウフエルト クミ	1
4		B3529-226-000	OIL FELT PRESSER		カンリユー フエルトオサエ	1
5	*	SS-7110710-SP	SCREW 11/64-40 L=7	D.11/83	SS-4110715-SP	-
	*	SS-4110715-SP	SCREW 11/64-40 L=7	A.11/83	ナベ゛ネシ゛ 11/64-40 L=7	2
6		B3536-122-000	OIL TUBE HOLDER		キユーユ ハ゛イフ゛オサエ	1
7		B3404-122-000	SPRING		ハ゛ネ	1
8	*	SS-7110710-SP	SCREW 11/64-40 L=7	D.11/83	SS-4110715-SP	-
	*	SS-4110715-SP	SCREW 11/64-40 L=7	A.11/83	ナベ゛ネシ゛ 11/64-40 L=7	2
9		D3133-481-000	SUSPENSION BRACKET		ヒサ゛アケ゛ リンクオテ゛ ハ゛ネカケ	1
10		B1214-038-000	PLUNGER SPRING		フ゛ランシ゛ヤー オシエハ゛ネ	1
11		B3534-155-000	PLUNGER		フ゛ランシ゛ヤー	1
12		SQ-1110402-MZ	CONNECTING SCREW		チユーフ゛レンケツネシ゛	2
13		B3530-555-000	OIL SIGHT WINDOW		アフ゛ラマト゛	1
14		RO-1952401-00	RUBBER RING		Oリング゛	1
15		B3527-415-000	RUBBER JOINT		キユーユ ハ゛イフ゛ ツキ゛ム	1
16		B3502-487-000	MAIN SHAFT OIL PIPE		ウワシ゛ク キユーユハ゛イフ゛	1
17		B3527-415-000	RUBBER JOINT		キユーユ ハ゛イフ゛ ツキ゛ム	1
18		B3553-481-000	GEAR OIL PIPE		ハク゛ルマ キユーユ ハ゛イフ゛	1
19		B2657-771-000	GUIDE		ケーフ゛ル アンナイ	1
20		SS-2110020-TP	SCREW 11/64-40 L=8.5		マルサラネシ゛ 11/64-40 L=8.5	2
21	*	SS-7110710-SP	SCREW 11/64-40 L=7	D.11/83	SS-4110715-SP	-
	*	SS-4110715-SP	SCREW 11/64-40 L=7	A.11/83	ナベ゛ネシ゛ 11/64-40 L=7	1
22		B3554-481-000	HOLDER		ハク゛ルマ キユーユ ハ゛イフ゛ オサエ	2
23		NS-6110420-SP	NUT 11/64-40		ロツカクナツト 11/64-40	1
24		B3509-470-000	RUBBER JOINT		キユーユ コ゛ムツキ゛テ	1
25		B3503-487-000	JOINT		キユーユツキ゛テ	1
26		B3501-487-000	LOWER SHAFT OIL PIPE		シタシ゛ク キユーユハ゛イフ゛	1
27		B3504-487-000	RUBBER JOINT		シタシ゛クハ゛イフ゛	1
28		B3505-470-000	SUPPORTING PLATE		キユーユ ホ゛ンフ゛ ササエイタ	1
29		B3507-470-000	LUBRICATING OIL PUMP IMPELLER		カイテンシ゛ク	1
30	*	WP-0550800-SP	WASHER 5.5X10X0.8	D.01/84	WS-0441040-KP	-
	*	WS-0441040-KP	SPRING WASHER 4.4X7.4X1	A.01/84	ハ゛ネサ゛カ゛ネ 4.4X7.4X1	1
31		B3522-470-000	IMPELLER SET SCREW		カイテンシ゛ク トメネシ゛	1
32		SS-1110840-SP	SCREW 11/64-40 L=8		サラネシ゛ 11/64-40 L=8	3
33		B3552-481-000	OIL PUMP INSTALLING COLLAR		ホ゛ンフ゛タイ カラー	2
34		SS-6123010-SP	SCREW 3/16-28 L=30.0		ヒラネシ゛ 3/16-28 L=30	2
35		B3501-470-000	LUBRICATING OIL PUMP		キユーユ ホ゛ンフ゛タイ	1
36		B3502-470-000	LUBRICATING OIL PUMP COVER		キユーユ ホ゛ンフ゛ フタ	1
37		B3504-470-000	FILTER SCREEN		ロカモウ	1
38		B3503-470-000	LUBRICATING OIL PUMP FRAME		キユーユ ホ゛ンフ゛ ワク	1
39		SS-6081210-SP	SCREW 1/8-44 L=12		ヒラネシ゛ 1/8-44 L=12	3

16. OIL RESERVOIR & KNEE LIFTER COMPONENTS
油溜・膝上ゲ関係

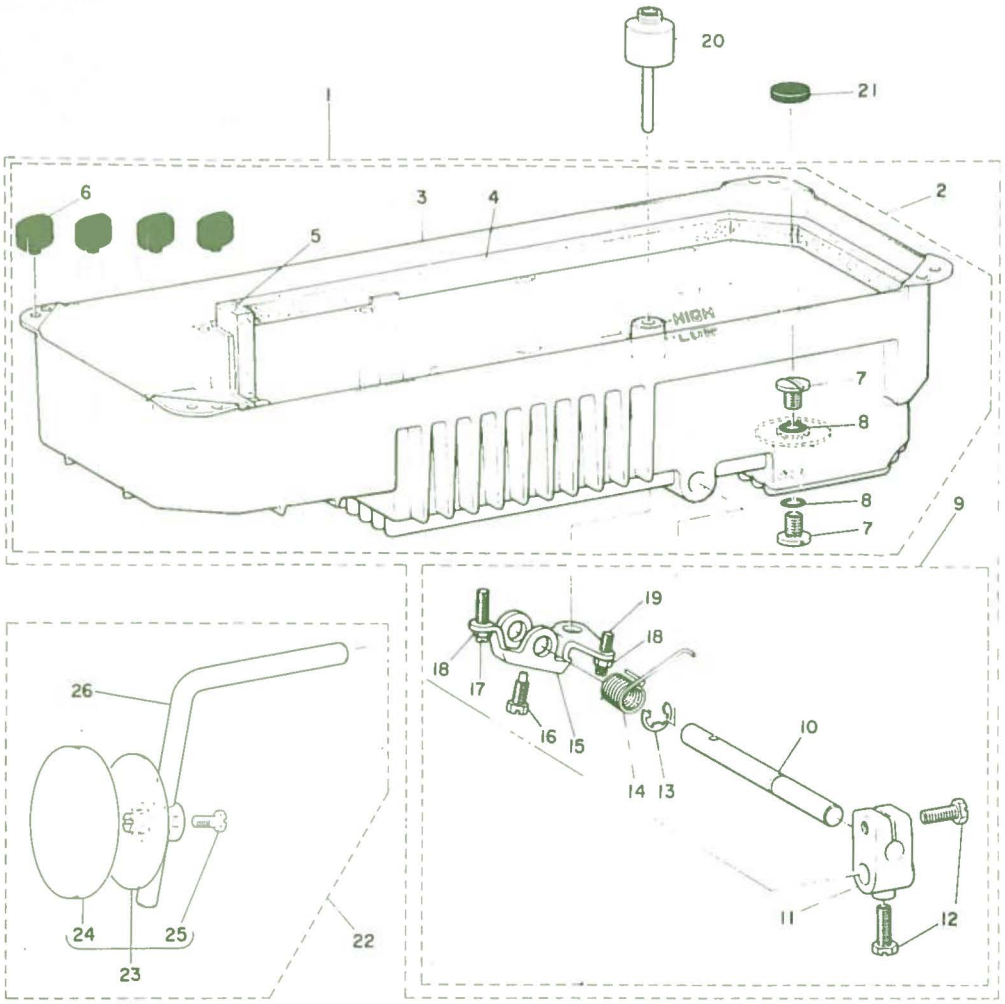

Ref. No.	Note 注記	Part No. 品番	Description	E. C. 変更年月	品名	Amt. Req. 数量
1		B8217-481-AD0	OIL RESERVOIR ASM.		ｱﾌﾞﾗﾀﾞﾏﾘ ｸﾐ	1
2		B8217-481-AC0	OIL RESERVOIR ASM.		ｱﾌﾞﾗﾀﾞﾏﾘ ｸﾐ	(1)
3		B8217-481-000	OIL RESERVOIR		ｱﾌﾞﾗﾀﾞﾒ	(1)
4		B8235-481-000	GASKET A		ｱﾌﾞﾗﾀﾞﾒ ﾊﾟｯｷﾝ (A)	(2)
5		B8237-481-000	GASKET C		ｱﾌﾞﾗﾀﾞﾒ ﾊﾟｯｷﾝ (C)	(1)
6		D8227-555-E00	FELT CUSHION		ﾄｰﾌﾞﾂｻｴｺﾞﾑ	(4)
7		SS-7701010-SP	SCREW 5/16-24 L=10		ﾏﾙﾋﾗﾈｼﾞ 5/16-24 L=10	(2)
8		RO-0681901-00	RUBBER RING		Oﾘﾝｸﾞ	(2)
9		B3420-555-0A0	KNEE PRESS ROD ASM.		ﾋｻﾞｱﾃﾖｺｼﾞｸ ｸﾐ	(1)
10		B3420-555-000	KNEE PRESS ROD		ﾋｻﾞｱﾃﾖｺｼﾞｸ	(1)
11		B3427-122-000	KNEE PRESS ROD MOUNTING BRACKET		ﾋｻﾞｱﾃ ｸﾃｼﾞｸ ﾄﾘﾂｹｳﾁ	(1)
12		SS-9182010-SN	SCREW 9/32-20 L=20		ﾛｯｶｸﾎﾞﾙﾄ 9/32-20 L=20	(2)
13		B3426-552-000	THRUST RING		ﾋｻﾞｱﾃ ﾖｺｼﾞｸ ｽﾗｽﾄｳｹ	(1)
14		B3429-555-000	SPRING		ﾋｻﾞｱｹﾞ ｶｲﾃﾝｳﾁﾊﾞﾈ	(1)
15		B3425-555-000	CONNECTING ROD, VERTICAL		ﾋｻﾞｱｹﾞ ｶｲﾃﾝｳﾁﾞ	(1)
16		SS-9151610-SR	SCREW 15/64-28 L=16		ﾛｯｶｸﾎﾞﾙﾄ 15/64-28	(1)
17		SS-8153010-SR	SCREW 15/64-28 L=30		ﾄﾒﾈｼﾞ 15/64-28 L=30	(1)
18		NS-6150430-SR	NUT 15/64-28		ﾛｯｶｸﾅｯﾄ 15/64-28	(2)
19		SS-8152080-SR	SCREW 15/64-28 L=19.5		ﾄﾒﾈｼﾞ 15/64-28 L=19.5	(1)
20		B3421-555-000	KNEE PRESS LIFTER ROD		ﾋｻﾞｱｹﾞｵｼﾎﾞｰ	1
21		B8228-125-000	OIL RESERVOIR MAGNET		ｼﾞｼｬｸ	1
22		B3419-552-0A0-A	KNEE LIFTER PLATE ROD ASM.		ﾋｻﾞｱﾃ ｸﾃｼﾞｸ ｸﾐ	1
23		B3430-552-0A0	KNEE PRESS PLATE ASM.		ﾋｻﾞｱﾃｲｸ ｸﾐ	(1)
24		B3431-552-000-A	KNEE PRESS PLATE COVER		ﾋｻﾞｱﾃｲｸ ｶﾊﾞｰ	(1)
25		SS-9661120-CP	SCREW 1/4-40 L=10.5		ﾛｯｶｸﾎﾞﾙﾄ 1/4-40 L=10.5	(1)
26		B3419-122-000	KNEE LIFTER PLATE ROD		ﾋｻﾞｱﾃ ﾀﾃｼﾞｸ	(1)

17. PF-3: PEDAL/KNEE PRESSER CONTROLLED GATHERING MECHANISM (SPECIAL ORDER PARTS) PF-3: 局部イセ込ミ装置（特別注文部品）

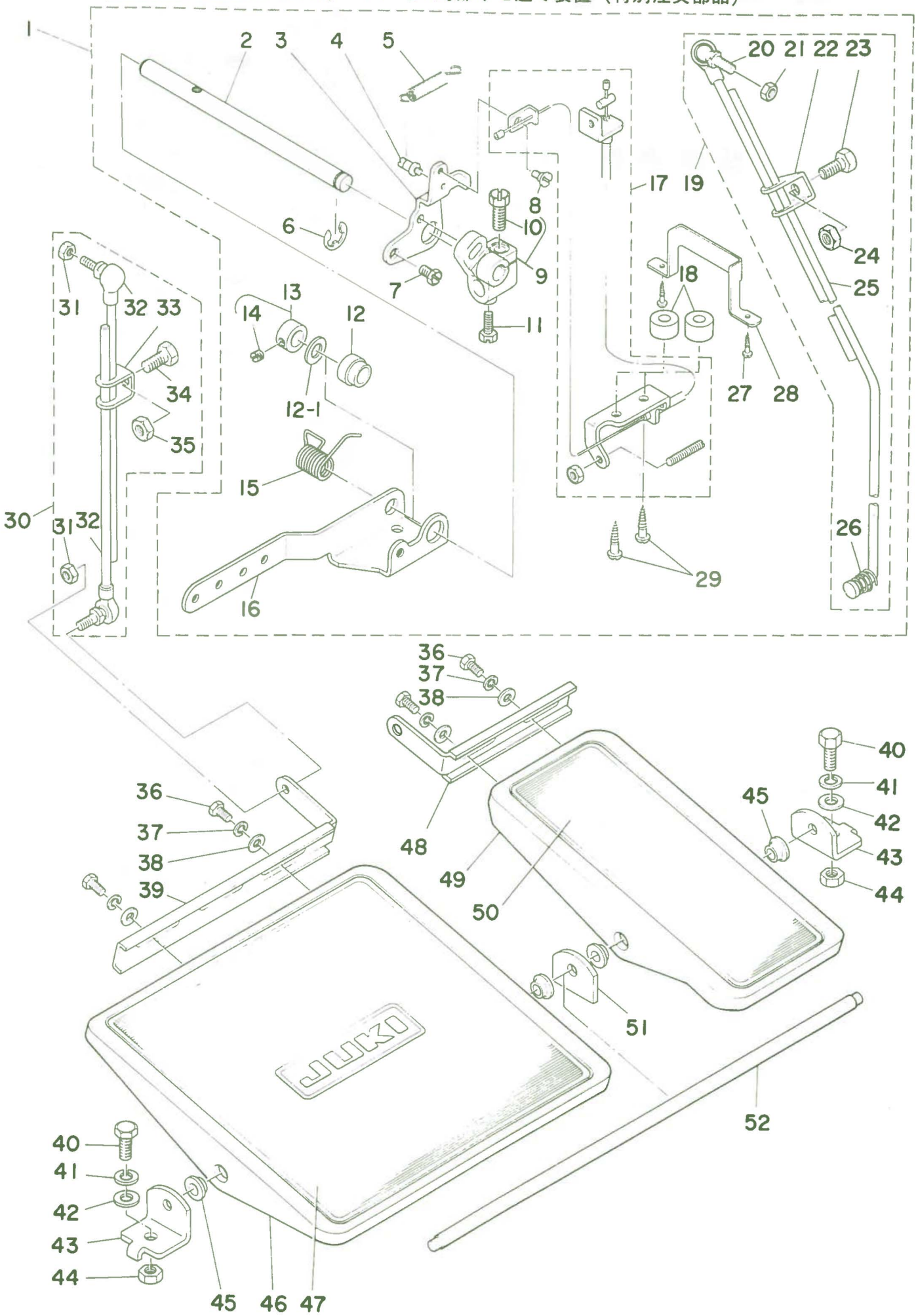

Ref. No.	Note 注記	Part No. 品番	Description	E. C. 変更年月	品名	Amt. Req. 数量
1		GPF-030000A0	GATHERING MECHANISM ASM.		キヨクイセ ソーチ クミ	1
2		GPF-01013000-A	KNEE PRESS ROD		ヒザアテヨコシク	(1)
3		GPF-01009000	DRIVING ARM		キヨクイセ クドーウデ	(1)
4		B3413-552-000	SUSPENSION SCREW		ヒザアケ リンクウデ ハネカケ ウデ	(1)
5		B3417-552-000	LIFTING LEVER LINK SPRING		ヒザアケ リンクウデハネ	(1)
6		B3426-552-000	THRUST RING		ヒザアテ ヨコシク スラストウケ	(1)
7	◇01	SS-9661120-CP	SCREW 1/4-40 L=10.5		ロツカクボルト 1/4-40 L=10.5	(1)
8		SD-0640241-SP	HINGE SCREW D= 6.35 H= 2.4		ダンネジ D=6.35 H=2.4	(1)
9		GPF-010140A0	BRACKET ASM.		ヒザアテシク トリツケウデ クミ	(1)
10	◇01	SS-9151540-SR	SCREW 15/64-28 L=15		ロツカクボルト 15/64-28 L=15	(1)
11		SS-9151160-CP	SCREW 15/64-28 L=10.5		ロツカクボルト 15/64-28 L=115	(1)
12		GPF-01012000	SLEEVE		キヨクイセ スリーブ	(1)
12-1		WP-1102016-SC	WASHER 11X21X2		ヒラザカネ 11X21X2	(1)
13		CS-111101E-SH	THRUST COLLAR ASM. D=11.11 W=10		スラストウケ D=11.11 W=10 クミ	(1)
14		SS-6661110-SP	SCREW 1/4-40 L=11		ヒラネジ 1/4-40 L=11	(1)
15		GPF-01018000-A	SPRING		ヒザアケ カイテンウテハネ	(1)
16		GPF-03010000	PEDAL CONNECTING ARM		ペダル レンケツウデ	(1)
17		GPF-010010A0	WIRE ASM.		ワイヤー クミ	(1)
18		GPF-03001000	STOPPER BASE		キヨクイセ ストツパトリツケダイ	(2)
19		GPF-01015080	CONNECTING ROD ASM., LOWER		シタレンケツボー クミ	(1)
20		D7117-555-BA0	JOINT ASM.		レンケツボール クミ	(1)
21		NM-6060001-SE	NUT M6		ロツカクナツト M6 1シユ	(1)
22		B7114-012-000	MOTOR CONNECTING ROD		レンケツボー ツキボテ	(1)
23		SM-9081423-SE	SCREW M8 L=14		ロツカクボルト M8 L=14	(1)
24		NM-6080721-SE	NUT M8		ロツカクナツト M8	(1)
25		GPF-01015000	CONNECTING ROD, LOWER		シタレンケツボー	(1)
26		D7133-555-B00	CONNECTING ROD SPRING		シタレンケツボー ハネ	(2)
27		SK-3311600-SB	WOOD SCREW D=3.1 L=16		マルモクネジ D=3.1 L=16	(1)
28		GPF-01011000	WIRE TUBE GUIDE		ワイヤーチユーブ アンナイ	(1)
29		SK-3514000-SD	WOOD SCREW D=5.1 L=40		マルモクネジ D=5.1 L=40	(2)
30		D7114-555-BAB	CONNECTING ROD ASM. (B)		レンケツボー クミ	1
31		NM-6060001-SE	NUT M6		ロツカクナツト M6 1シユ	(2)
32		D7117-555-BA0	JOINT ASM.		レンケツボール クミ	(2)
33		B7114-012-000	MOTOR CONNECTING ROD		レンケツボー ツキボテ	(1)
34		SM-9081423-SE	SCREW M8 L=14		ロツカクボルト M8 L=14	(1)
35		NM-6080721-SE	NUT M8		ロツカクナツト M8	(1)
36		SM-9061203-SE	SCREW M6 L=12		ロツカクボルト M6 L=12	4
37		WS-0621210-KR	SPRING WASHER 6.2X11.4X1.2		ハネザカネ 6.2X11.4X1.2	4
38		WP-0671016-SE	WASHER 6.7X13X1		ヒラザカネ 6.7X13X1	4
39		D8112-555-B0E	PEDAL ADJUSTING PLATE		フミイタ チヨーセツイタ	1
40		SM-9082023-SE	SCREW M8 L=20		ロツカクボルト M8 L=20	2
41		WS-0861410-KR	SPRING WASHER 8.6X15X1.4		ハネザカネ 8.6X15X1.4	2
42		WP-0871602-SE	WASHER 8.7X18X1.6		ヒラザカネ 8.7X18X1.6	2
43		D8114-555-B0E	PEDAL SHAFT BRACKET		フミイタシク ウケイタ	2
44		NM-6080721-SE	NUT M8		ロツカクナツト M8	2
45		D8113-555-B00	PEDAL BUSHING		フミイタ ブツシユ	4
46		D8110-555-B0E	PEDAL		フミイタ	1
47		D8111-555-B0E	PEDAL MAT		フミイタ マツト	1
48		B8125-280-00E	PEDAL ADJUSTING PLATE		フミイタ チヨウセツイタ	1
49		B8151-771-0A0	PEDAL ASM.		ZキヤクヨーペダルクミZ	1
50		B8152-771-000	PEDAL MAT		ペダルマツト	1
51		GPF-01017000	LINER PLATE		フミイタシククケ	1
52		GPF-01016000	PEDAL SHAFT		ペタルシク	1

Note (注記) ◇01 ..... Parts whose setting position can be changed by operator's preference.

作業方法により取付位置を変える部品

18. MOTOR PULLEY & BELT COVER COMPONENTS
モータープーリー・ベルトカバー関係

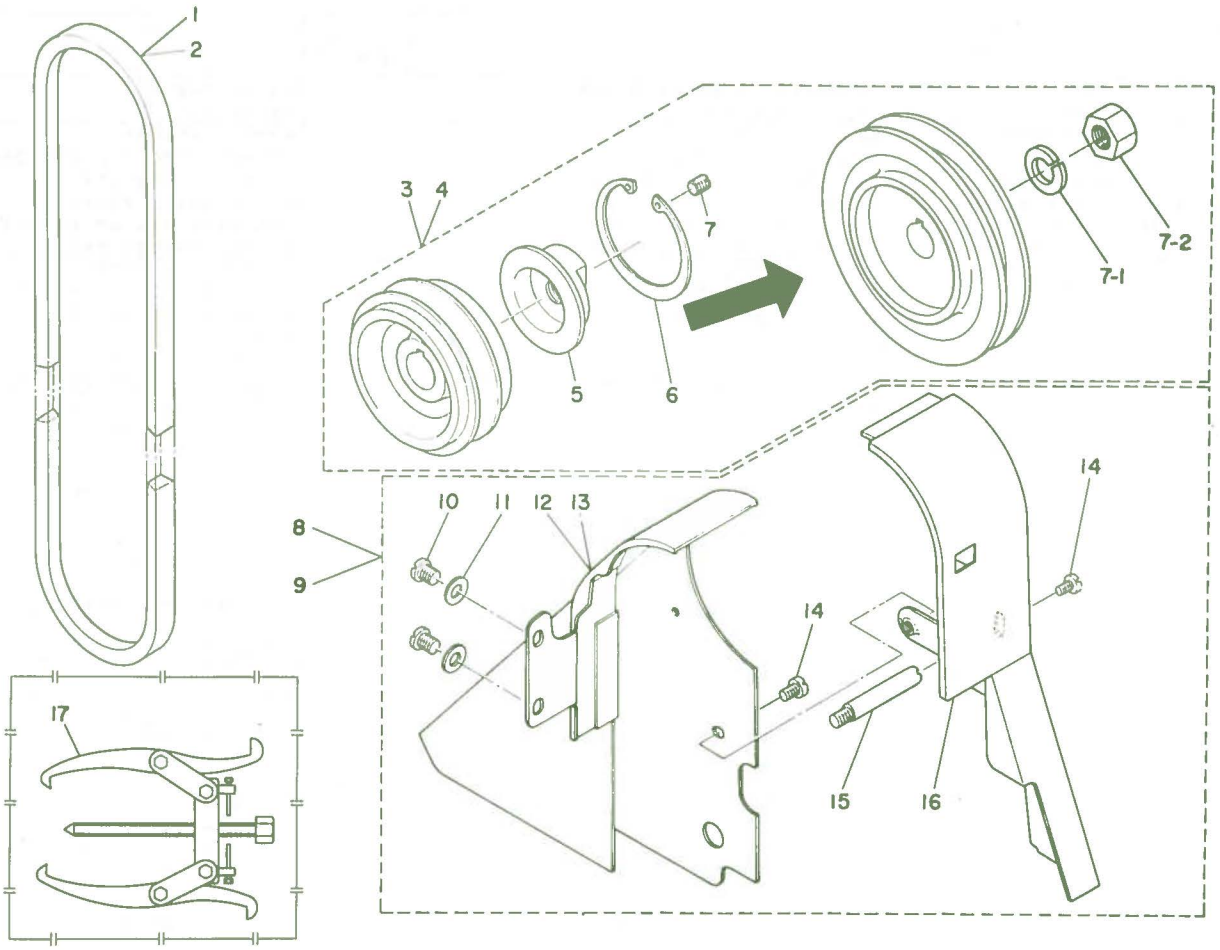

Ref. No.	Note 注記	Part No. 品番	Description	E. C. 変更年月	品名	Amt. Req. 数量
1	#01	MTJ-VM004100	V-BELT, 41 INCH		Vベルト 41インチ	1
2	#02	MTJ-VM004200	V-BELT, 42 INCH		Vベルト 42インチ	1
3	#02	MTS-P00000A0	MOTOR PULLEY ASM. P.C.D. 90		モータプーリ P.C.D 90 クミ	1
4	#01	MTS-P01050A0	MOTOR PULLEY ASM. P.C.D. 105		モータプーリ クミ P.C.D	1
5	*	MTS-P0001000	MOTOR PULLEY INSTALLING NUT	D.04/84	モータ プーリ ナット	-
6	*	RC-4800002-KP	RETAINING RING	D.04/84	Cガタトメワ	-
7	*	SS-8150710-SP	SCREW 15/64-28 L=7	D.04/84	トメネジ 15/64-28 L=7	-
7-1	*	WS-1002560-KR	SPRING WASHER 10X18X2.5	A.04/84	バネザガネ 10X18X2.5	(1)
7-2	*	NM-6550815-SF	NUT	A.04/84	メートルナット	(1)
8	#04	D8231-490-EB0	BELT COVER ASM.		ベルトカバー クミ	1
9	#03	B8231-490-0A0	BELT COVER ASM.		ベルトカバー クミ	1
10		SS-7150740-SP	SCREW 15/64-28 L=7		マルヒラネジ 15/64-28 L=7	(2)
11		WP-0621016-SD	WASHER 6.2X13X1		ヒラザガネ 6.2X13X1	(2)
12	#04	D8231-490-EC0	BELT COVER B		ベルトカバー	(1)
13	#03	B8231-490-000	BELT COVER B		ベルトカバータイ B	(1)
14		SS-7110820-SP	SCREW 11/64-40 L= 7.5		マルヒラネジ 11/64-40 L=7.5	(2)
15		D8232-555-B00	BELT COVER SUPPORT		ベルトカバー シチュウ	(1)
16		B8230-490-000	BELT COVER A		ベルトカバータイ A	(1)

Note (注記) ◇01 ..... For 50Hz — 50Hz用
◇02 ..... For 60Hz — 60Hz用
◇03 ..... For MH-486-4-3, -4-4 — MH-486-4-3, -4-4用
◇04 ..... For MH-486-5-4 — MH-486-5-4用

19. TABLE OF EXCHANGING GAUGE PART
交換ゲージ部品一覧表

B Type	D Type	M Type	S Type
Positional relation between presser foot assembly and walking foot 押エ(組)、上送り押えの位置関係図			
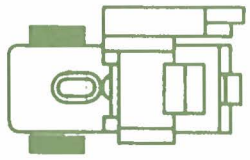	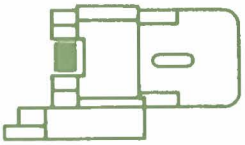	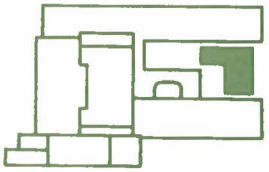	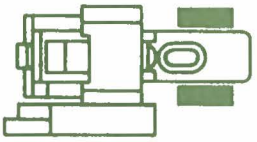
Presser foot asm. 押え（組）			
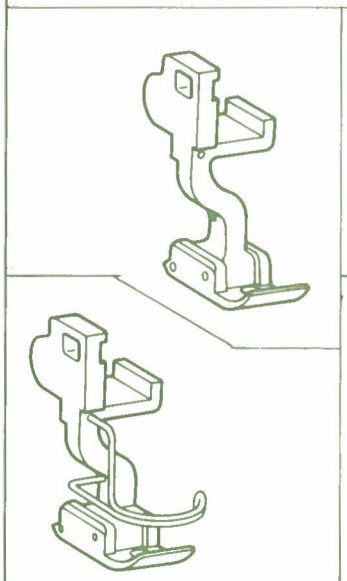	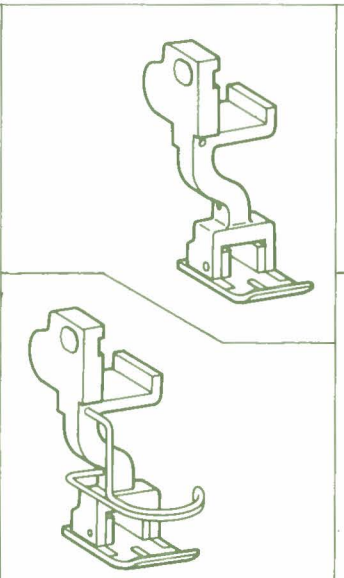	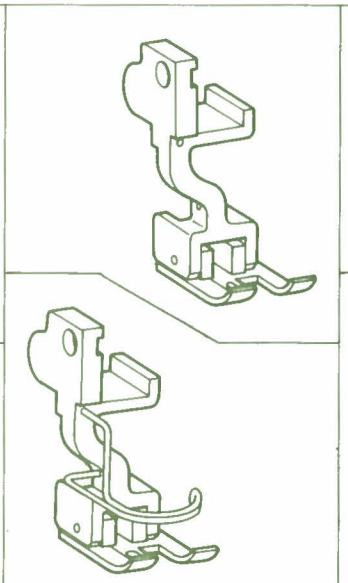	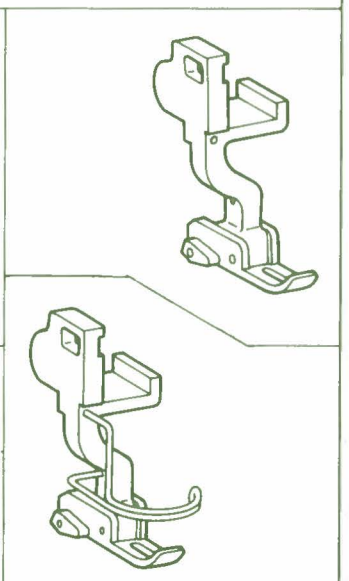
*B1524-486-BA0 B1524-486-BB0	*B1524-486-DA0 B1524-486-DB0	*B1524-486-MA0 B1524-486-MB0	*B1524-486-SA0 B1524-486-SB0
Walking foot 上送り押エ			
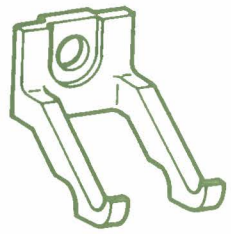		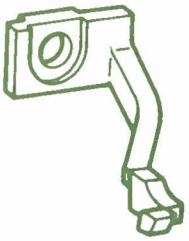	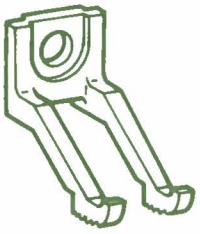
B3026-487-000	B3026-487-D00	B3026-490-M00	B3026-487-S00

Note (注記) * ..... Without finger guard 指ガードなし

20. PSC BOX COMPONENTS (FOR MH-486-5)
PSCボックス関係（MH-486-5用）

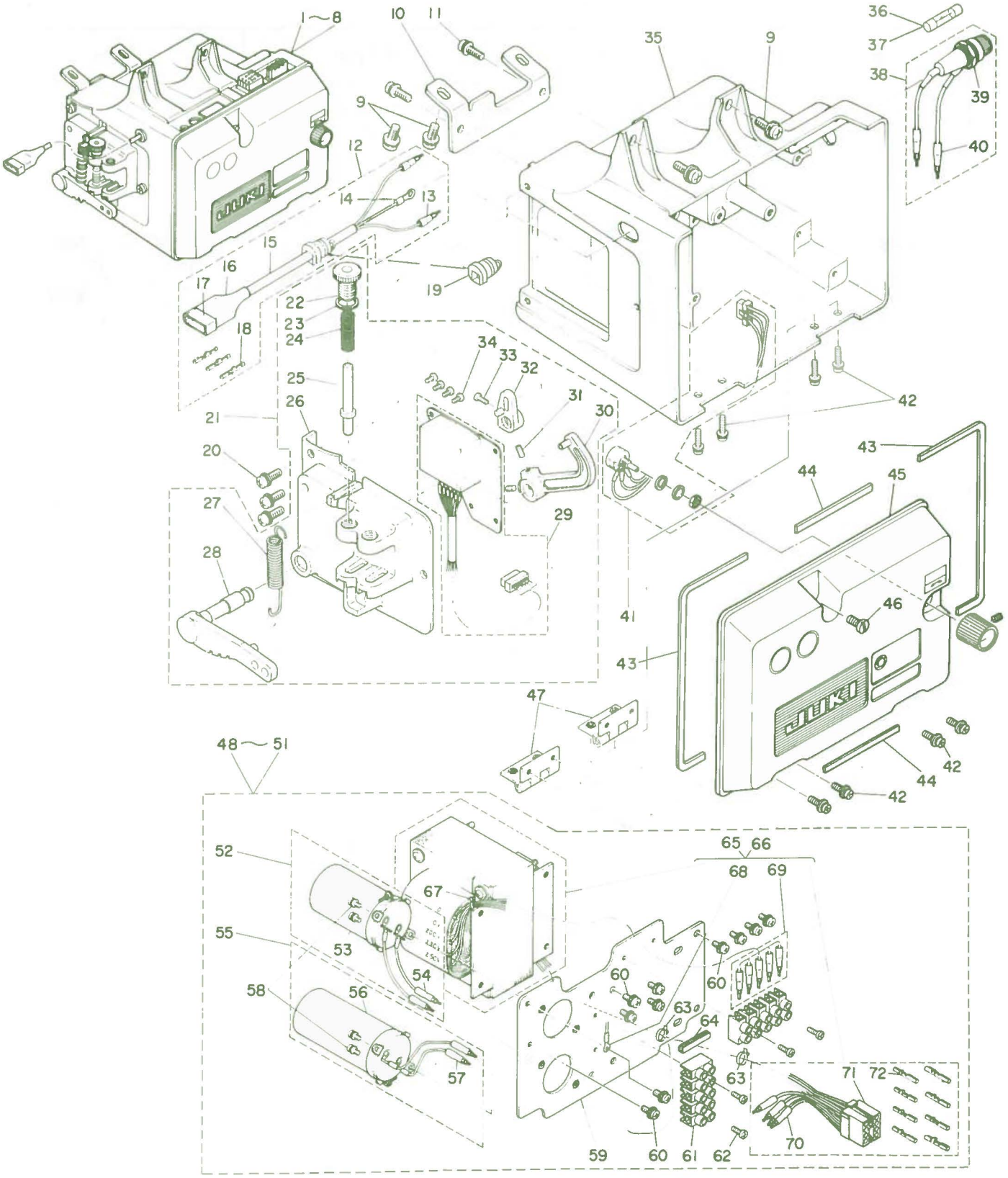

Note（注記）	◇01 ..... For 200V (without AK)	200V AK無し用
	◇02 ..... For 200V (with AK)	200V AK付き用
	◇03 ..... For 100V (without AK)	100V AK無し用
	◇04 ..... For 100V (with AK)	100V AK付き用
	◇05 ..... For 190V ~ 250V (without AK)	190V～250V AK無し用
	◇06 ..... For 190V ~ 250V (with AK)	190V～250V AK付き用
	◇07 ..... For 100V ~ 250V (without AK)	100V～130V AK無し用
	◇08 ..... For 100V ~ 250V (with AK)	100V～130V AK付き用
	◇09 ..... For 200V, 190V ~ 250V	200V・190V～250V用
	◇10 ..... For 100V, 100V ~ 130V	100V・100V～130V用
	◇11 ..... For 200V	200V用
	◇12 ..... For 100V	100V用
	◇13 ..... For 190V ~ 250V	190V～250V用
	◇14 ..... For 100V ~ 130V	100V～130V用

Ref. No.	Note 注記	Part No. 品番	Description	E. C. 変更年月	品名	Amt. Req. 数量
1	◇001	M8501-090-AA0	PSC UNIT A ASM.		PSC ユニット A クミ	1
2	◇002	M8501-090-AAA	PSC UNIT C ASM.		PSC ユニット C クミ	1
3	◇003	M8501-090-BA0	PSC UNIT B ASM.		PSC ユニット B クミ	1
4	◇004	M8501-090-BAA	PSC UNIT D ASM.		PSC ユニット D クミ	1
5	◇005	M8501-090-EA0	PSC UNIT E ASM.		PSCユニット E クミ	1
6	◇006	M8501-090-EAA	PSC UNIT G ASM.		PSCユニット G クミ	1
7	◇007	M8501-090-FA0	PSC UNIT F ASM.		PSCユニット F クミ	1
8	◇008	M8501-090-FAA	PSC UNIT H ASM.		PSCユニット H クミ	1
9		SL-4061681-SF	SCREW M6 L=16		ナベコネジ セムス M6 L=16	4
10		M3002-110-000	MOUNTING PLATE		ボックス トリツケカナグ	1
11		SL-4051681-SF	SCREW M5 L=16		ナベネジ セムス M5 L=16	2
12		M8502-110-0A0-A	POWER SOURCE CORD ASM.		AC ニユウリョクコード クミ	1
13		M9624-110-000	WIRE PIN		ワイヤーピン	(2)
14		HP-1A43PGC-12	GROUND WIRE TERMINAL		アツチヤクタンシ	(1)
15		HW-0003200-30	POWER INPUT CORD		キヤブタイヤコード 3シン	(0.4)
16		D6008-555-000	4POLE PLUG COVER, WHITE		4P プラグカバー シロ	(1)
17		M9643-110-000	3-POLE PLUG		ナイロンプラグ 3P	(1)
18		D6043-555-B00	PIN TERMINAL, MALE		ピン ターミナル オス	(3)
19		HX-0009800-00	BUSHING		コードブツシユ	1
20		SL-4051681-SF	SCREW M5 L=16		ナベネジ セムス M5 L=16	3
21		M8507-110-0A0	PEDAL SENSOR ASM.		ペダルセンサー クミ	1
22		M2009-110-000	SPRING REGULATOR		フミカエシアツ チヨーセツネジ	(1)
23		M2010-110-000	NUT		フミカエシアツ チヨーセツナット	(1)
24		M2007-110-A00	SPRING A		フミカエシバネ A	(1)
25		M2008-110-000	SPRING STUD		フミカエシバネジク	(1)
26		M2001-110-000	PEDAL SENSOR MOUNTING PLATE		ペダルセンサ トリツケイタ	(1)
27		M2006-110-000	SPRING		マエブミバネ	(1)
28		M2002-110-000	PEDAL LEVER		ペダルレバー	(1)
29		M8521-110-0A0	SENSOR VOLUME ASM.		センサーボリユム クミ	(1)
30		M2003-110-000	PEDAL LINK		ペダルリンク	(1)
31		SM-8040802-TP	SCREW M4X8		トメネジ M4X0.7 L=8	(2)
32		M2004-110-000	VOLUME LINK		ボリユームリンク	(1)
33		SM-4030801-SF	SCREW M3X0.5 L=8		ナベコネジ M3X0.5 L=8	(1)
34		SL-4030681-SF	SCREW M3 L=6		ナベコネジ セムス M3 L=6	(4)
35		M3001-110-000	PSC BOX		PSCボックス	1
36	◇009	M9633-110-000	FUSE 5A		ヒユーズ 5A	1
37	◇010	M9644-110-000	FUSE 8A		ヒユーズ 8A	1
38		M8503-110-0A0	FUSE ASM.		ヒユーズ クミ	1
39		HF-0007115-00	FUSE HOLDER		ヒユーズホルダー	(1)
40		M9624-110-000	WIRE PIN		ワイヤーピン	(2)
41		M8528-110-0A0	VOLUME A ASM.		ボリユウム A クミ	1
42		SL-4041081-SF	SCREW M4 L=10		ナベコネジ セムス M4 L=10	8
43		M3004-110-000	GASKET A		ボックスカバー パツキン A	2
44		M3006-110-000	GASKET B		ボックスカバー パツキン B	2
45		M1001-090-000	PSC BOX COVER		PSC ボックスカバー	1
46		SM-5051400-SC	SCREW M5 L=14		トラスネジ M5X0.8 L=14	1
47		M3014-110-0A0	HINGE ASM.		ボックスカバー ヒンジ クミ	2
48	◇011	M8509-130-AA0-A	TRANSFORMER UNIT A ASM.		デンケンユニット A	1
49	◇012	M8509-130-BA0-A	TRANSFORMER UNIT B ASM.		デンケンユニット B	1
50	◇013	M8509-130-EA0-A	TRANSFORMER UNIT E ASM.		デンケンユニット E	1
51	◇014	M8509-130-FA0-A	TRANSFORMER UNIT F ASM.		デンケンユニット F	1
52		M8505-110-0A0	CAPACITOR ASM.C2		コンデンサ C2 クミ	(1)
53		HC-0042400-00	CAPACITOR 3300MF 63V		コンデンサ 3300MF 63V デンカイ	(1)
54		M9624-110-000	WIRE PIN		ワイヤーピン	(2)
55		M8504-110-0A0	CAPACITOR ASM.C1		コンデンサ C1 クミ	(1)
56		HC-0053800-00	CAPACITOR 4700MF 63V		コンデンサ 4700MF 63V デンカイ	(1)
57		M9624-110-000	WIRE PIN		ワイヤーピン	(2)
58		SL-4030681-SF	SCREW M3 L=6		ナベコネジ セムス M3 L=6	(4)
59		M3005-110-000	SHIELD PLATE		トランス シールドイタ	(1)
60		SL-4041081-SF	SCREW M4 L=10		ナベコネジ セムス M4 L=10	(10)
61		M9630-110-000	TERMINAL PLATE		タンシイタ	(2)
62		SM-4031601-SF	SCREW M3X0.5 L=16		ナベコネジ M3X0.5 L=16	(4)
63		EA-9500801-00	CLIP CV-100		ケツソクバンド	(2)
64		M9649-110-000	EDGE BUSHING		エツチングブツシユ	(0.1)
65	◇009	M8504-130-AA0	TRANSFORMER A ASM.		デンケントランス A クミ	(1)
66	◇010	M8504-130-BA0	TRANSFORMER B ASM.		デンケントランス B クミ	(1)
67		M9628-110-000	CLIP		ナイロンバンド	1
68		HP-1A43PGC-12	GROUND WIRE TERMINAL		アツチヤクタンシ	1
69		M9624-110-000	WIRE PIN		ワイヤーピン	5
70		M9624-110-000	WIRE PIN		ワイヤーピン	4
71		M9627-110-000	8-POLE PLUG		ナイロンプラグ 8P シロ	1
72		M9619-110-000	PIN-SHAPE TERMINAL, FEMALE		ピンターミナル メス	8

21. PSC CIRCUIT BOARD COMPONENTS (FOR MH-486-5)
PSC基板関係（MH-486-5用）

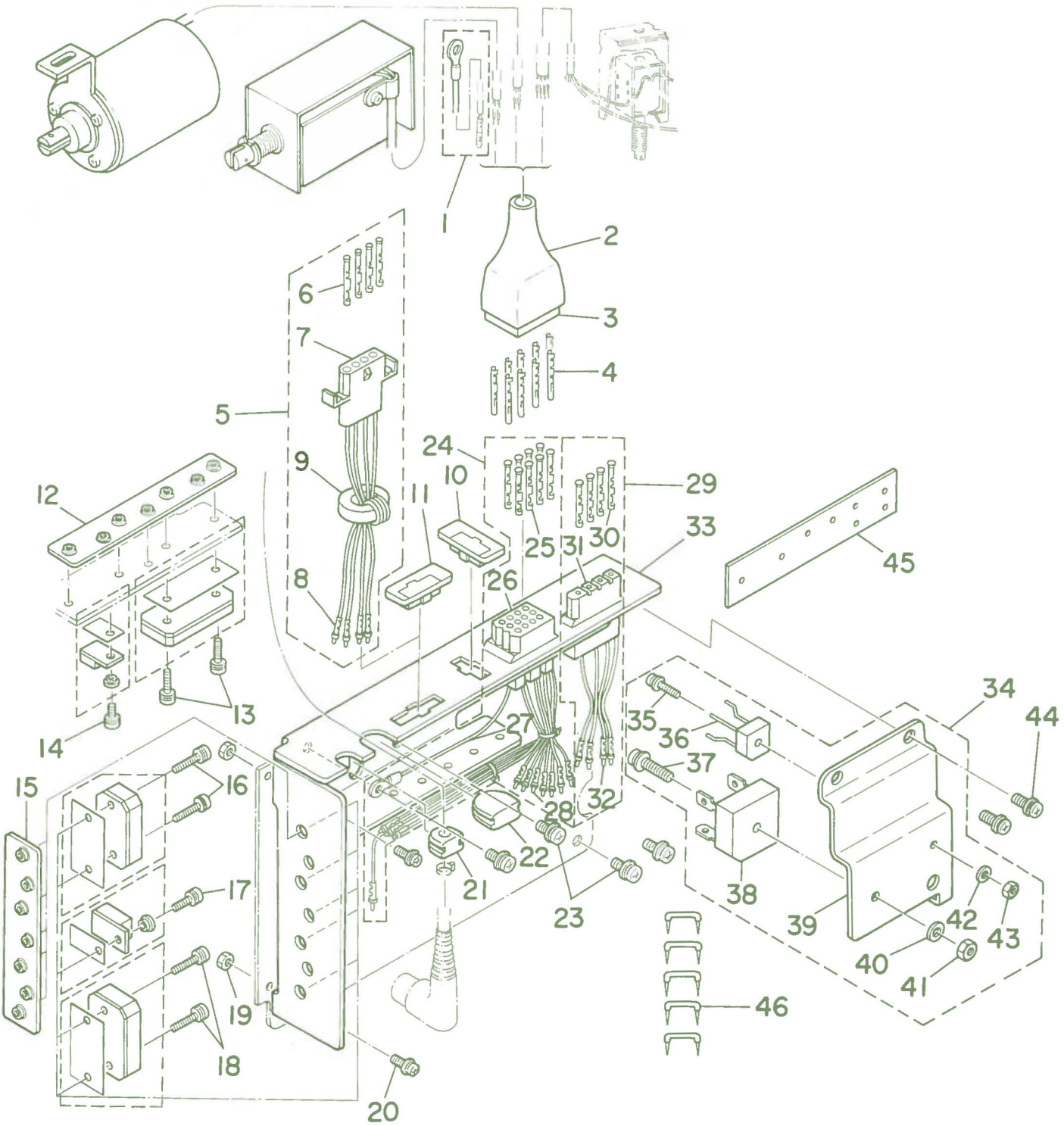

Ref. No.	Note 注記	Part No. 品番	Description	E. C. 変更年月	品名	Amt. Req. 数量
1		M8514-120-CA0	GROUND WIRE ASM,E		アースコード E クミ	1
2		M9637-110-000	12-POLE PLUG COVER		プラグカバー 12P	1
3		M9640-110-000	12-POLE PLUG		ナイロンプラグ 12P	1
4		D6043-555-B00	PIN TERMINAL, MALE		ピン ターミナル オス	4
5	◇01	M8511-120-0A0-A	DRIVER CABLE ASM, C		ドライバー ケーブル C クミ	1
6	◇01	D6042-555-B00	PIN-SHAPE TERMINAL, FEMALE		ピン ターミナル メス	(4)
7	◇01	MA1-15043000	NYLON RECEPTACLE 4P		4P レセプタクル	(1)
8	◇01	M9618-110-000	INTERMINAL		インターミナル	(4)
9	◇01	HN-0003500-00	RING CORE B		リングコア B	(1)
10		M3011-110-000	PLUG		コネクタメクラプタ	1
11	◇02	M3011-110-000	PLUG		コネクタメクラプタ	1
12		M3018-110-000	TRANSISTOR PLATE		トランジスタ トメイタ B	1
13		SL-4031281-SF	SCREW M3 L=12		セムスネジ M3 L=12	2
14		SL-4031081-SF	SCREW M3 L=10		ナベコネジ セムス M3 L=10	1
15		M3018-110-000	TRANSISTOR PLATE		トランジスタ トメイタ B	1
16		SL-4031281-SF	SCREW M3 L=12		セムスネジ M3 L=12	2
17		SL-4031081-SF	SCREW M3 L=10		ナベコネジ セムス M3 L=10	1
18		SL-4031281-SF	SCREW M3 L=12		セムスネジ M3 L=12	2
19		NM-3034000-SF	NUT M3		フランジナット M3X0.3	2
20		SL-4031081-SF	SCREW M3 L=10		ナベコネジ セムス M3 L=10	2
21		M1013-110-000	CORD BUSHING A		コードブッシュ A	1
22		M1001-060-000	PLUG		メクラブッシュ	1
23		SL-4041081-SF	SCREW M4 L=10		ナベコネジ セムス M4 L=10	4
24		M8505-090-0A0	DRIVER CABLE A ASM,		ドライバー ケーブル A クミ	1
25		D6042-555-B00	PIN-SHAPE TERMINAL, FEMALE		ピン ターミナル メス	(6)
26		GBC-02618000	12P RECEPTACLE		ナイロン レセプタクル シロ 12P	(1)
27		M8522-110-0A0	GROUND WIRING ASM,		アースコード クミ	(1)
28		M9618-110-000	INTERMINAL		インターミナル	(6)
29		M8511-110-0A0-A	CLUTCH BRAKE CABLE ASM,		クラッチブレーキ ケーブル クミ	1
30		D6042-555-B00	PIN-SHAPE TERMINAL, FEMALE		ピン ターミナル メス	(4)
31		M9620-110-000	RECEPTACLE		コネクタ リセプタクル	(1)
32		M9618-110-000	INTERMINAL		インターミナル	(4)
33		M1001-110-000-A	RADIATOR A		ホーネツバン A	1
34		M1004-120-0A0	RADIATOR B		ホーネツバン B クミ	1
35		SL-4851481-SF	SCREW M2.5 L=14		ナベコネジ セムス M2.5 L=14	(1)
36		HG-0023100-00	COLLECTOR CORD ASM,		ダイオード (2B4B41)	(1)
37		SL-4042081-SF	SCREW M4 L=20		ナベネジ セムス M4 L=20	(1)
38		M9636-110-000	DIODE BRIDGE		ダイオードブリッジ	(1)
39		M1002-110-000-A	RADIATOR		ホーネツバン B	(1)
40		WP-0430800-SC	WASHER 4.3X8X0.8		ヒラザカネ コカタマル M4	(1)
41		NM-6040001-SC	NUT M4		ロッカクナット M4X0.7 1シュ	(1)
42		WP-0280500-SC	WASHER		ヒラザカネ コカタマル M2.5	(1)
43		NM-6850001-SC	NUT M2.5		6カクナット M2.5	(1)
44		SL-4041681-SF	SCREW M4 L=16		ナベコネジ セムス M4 L=16	2
45		M3012-110-000	TRANSISTOR SET PLATE		トランジスタ トメイタ	1
46		MA0-11532000	STAPLE		コード ステップル	5

Note (注記) ◇01 ..... For without AK　　AK無し用
◇02 ..... For with AK　　AK付き用

22. PSC CIRCUIT BOARD COMPONENTS (FOR MH-486-5)
PSC基板関係

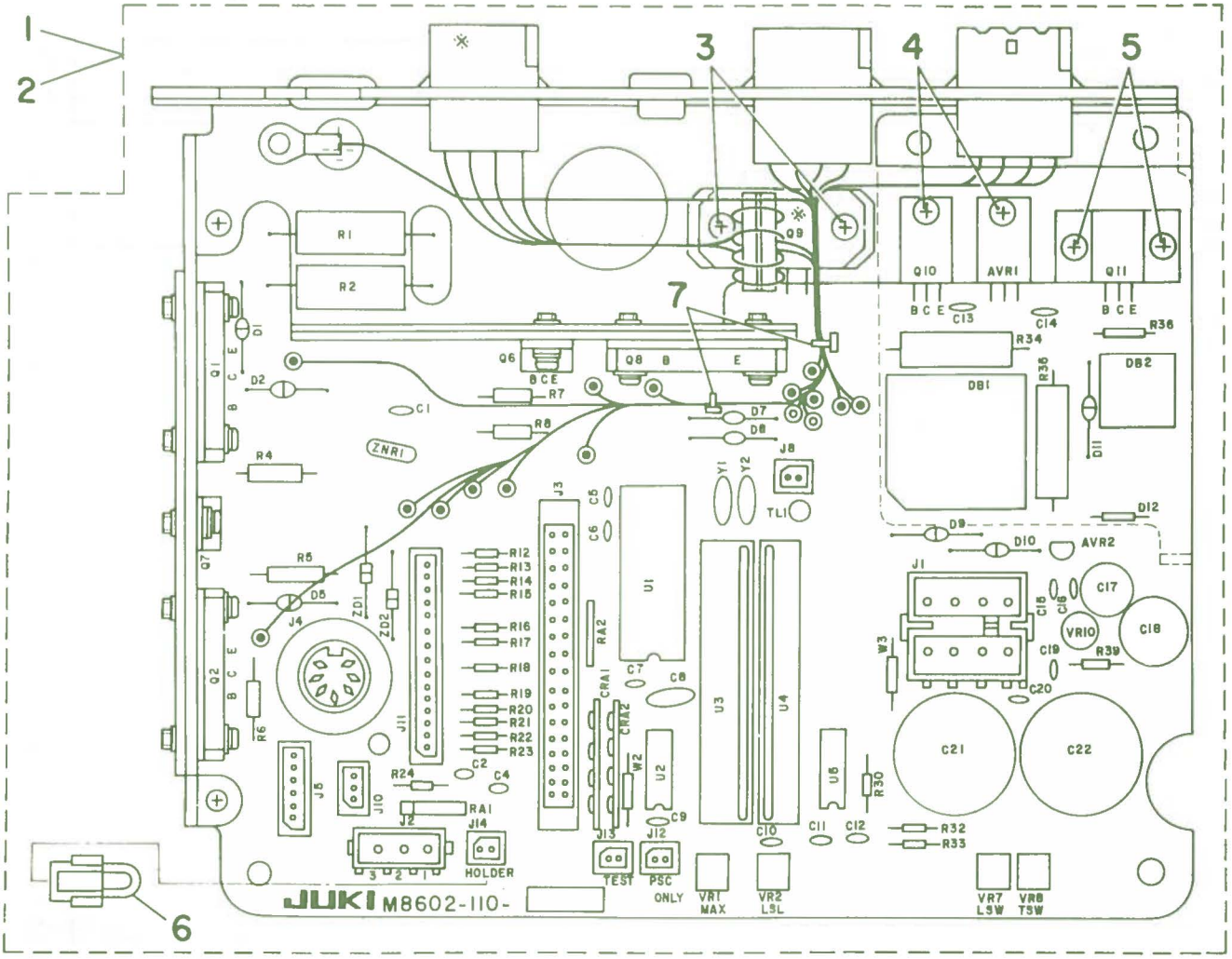

記号 Ref. No. 表

記 号	Ref. No.	記 号	Ref. No.	記 号	Ref. No.
R19	8	VR1	28	D5, 7, 8, 11	48
R14	9	VR7, 8	29	W2, 3	49
R15, 33	10	VR10	30	C1	50
R17	11	Y1	31	C8	51
R13, 32	12	Y2	32	C2, 4 ~ 7, 9, 16, 19, 20	52
R18	13	Q11	33	C18	53
R24	14	Q10	34	C21, 22	54
R12, 39	15	Q1, 2, 8	35	C17	55
R20 ~ 23	16	Q9	36	TPGND, TL1	56
R16, 30	17	Q6, 7	37	ZNR1	57
R4	18	CRA1, 2	38	J2	58
R36	19	AVR2	39	J10	59
R6	20	AVR1	40	J11	60
R7, 8	21	U2	41	J8, 12, 14	61
R5	22	U5	42	J4	62
R1, 2	23	U3	43	J5	63
R35	24	U4	44	J3	64
R34	25	U1	45	J1	65
RA1, 2	26	ZD1, 2	46		
VR2	27	D1, 2, 9, 10	47		

Ref. No.	Note 注記	Part No. 品番	Description	E. C. 変更年月	品名	Amt. Req. 数量
1	◇01	M8602-110-RA0	PSC CIRCUIT BOARD R ASM.		PSC ｷﾊﾞﾝ R ｸﾐ	1
2	◇02	M8602-110-SA0	PSC CIRCUIT BOARD S ASM.		PSC ｷﾊﾞﾝ S ｸﾐ	1
3	◇02	SL-4031681-SF	SCREW M3 L=16		ｾﾑｽﾈｼﾞ M3 L=16	(2)
4		SL-4031281-SF	SCREW M3 L=12		ｾﾑｽﾈｼﾞ M3 L=12	(2)
5		SL-4031281-SF	SCREW M3 L=12		ｾﾑｽﾈｼﾞ M3 L=12	(2)
6		M8514-130-0A0	JUMPER WIRE ASM.		ﾃｽﾄﾖｰ ｼﾞｬﾝﾊﾟｰｾﾝ ｸﾐ	(1)
7		EA-9500B01-00	CLIP CV-100		ｹﾂｿｸﾊﾞﾝﾄﾞ	(2)
8		HR-0017022-40	RESISTOR 220 KILO OHM 1/4W		ﾃｲｺｰｷ 220K 1/4W ﾀﾝｿﾋﾏｸ	(1)
9		HR-0017062-30	RESISTOR 62 KILO OHM 1/4W		ﾃｲｺｰｷ 62K 1/4W ﾀﾝｿﾋﾏｸ	(1)
10		HR-0017043-30	RESISTOR 43 KILO OHM 1/4W		ﾃｲｺｰｷ 43K 1/4W ﾀﾝｿﾋﾏｸ	(2)
11		HR-0017091-20	RESISTOR 9.1 KILO OHM 1/4W		ﾃｲｺｰｷ 9.1K 1/4W ﾀﾝﾄﾋﾏｸ	(1)
12		HR-0017062-20	RESISTOR 6.2 KILO OHM 1/4W		ﾃｲｺｰｷ 6.2Kｵｰﾑ 1/4W	(2)
13		HR-0017047-20	RESISTOR 4.7K 1/4W		ﾃｲｺｰｷ 4.7K 1/4W ﾀﾝｿﾋﾏｸ	(1)
14		HR-0017020-20	RESISTOR 2 KILO OHM 1/4W		ﾃｲｺｰｷ 2K 1/4 ﾀﾝｿﾋﾏｸ	(1)
15		HR-0017022-10	RESISTOR 220 OHM 1/4W		ﾃｲｺｰｷ 220ｵｰﾑ 1/4W ﾀﾝｿ	(2)
16		HR-0017010-10	RESISTOR 100 OHM 1/4W		ﾃｲｺｰｷ 100ｵｰﾑ 1/4 ﾀﾝｿﾋﾏｸ	(4)
17		HR-0017010-P0	RESISTOR 1 OHM 1/4W		ﾃｲｺｰｷ 1ｵｰﾑ 1/4W ﾀﾝｿﾋﾏｸ	(2)
18		HR-0042022-10	RESISTOR 220 OHM 2W		ﾃｲｺｰｷ 220ｵｰﾑ 2W ｷﾝｿｸ	(1)
19		HR-0042020-20	RESISTOR 2 KILO OHM 2W		ﾃｲｺｰｷ 2K 2W ｷﾝｿｸﾋﾏｸ	(1)
20		HR-0039010-20	RESISTOR 1 KILO OHM 1W		ﾃｲｺｰｷ 1K 1W	(1)
21		HR-0039010-00	RESISTOR 10 OHM 1W		ﾃｲｺｰｷ 10 1W ｷﾝｿｸﾋﾏｸ	(2)
22		HR-0039033-P0	RESISTOR 33 OHM 1W		ﾃｲｺｰｷ 3.3MF 1W	(1)
23		HR-0091051-00	RESISTOR 51 OHM 5W		ﾃｲｺｰｷ 51ｵｰﾑ 5W	(2)
24		HR-0043030-P0	RESISTOR 3 OHM 2W		ﾃｲｺｰｷ 3ｵｰﾑ 2W ｾﾒﾝﾄ	(1)
25		HR-0043033-S0	RESISTOR 0.33 OHM 2W		ﾃｲｺｰｷ 0.33ｵｰﾑ 2W ｾﾒﾝﾄ	(1)
26		HR-0139047-20	RESISTOR ARRAY 4.7K OHM 1/8W		ﾃｲｺｰｱﾚｲ 4.7K 1/8W	(2)
27		HR-0141020-40	VARIABLE RESISTOR 200KOHM 1/2W		ﾃｲｺｰｷ 200K 1/2W ﾊﾝｺﾃｲ	(1)
28		E9603-603-000	VARIABLE RESISTOR 10K OHM 1/2W		ﾎﾞﾘｭｰﾑ 10Kｵｰﾑ 1/2W	(1)
29		EA-9523800-00	VARIABLE RESISTOR 5K OHM 1/2W		ﾎﾞﾘｭｰﾑ 5Kｵｰﾑ 1/2W	(2)
30		HR-0118010-00	VARIABLE RESISTOR 10 OHM 1/2W		ﾃｲｺｰｷ 10ｵｰﾑ 1/2W ﾊﾝｺﾃｲ	(1)
31		HY-0000500-0A	QUARTZ CRYSTAL		ｾﾗﾐｯｸ ﾊﾂｼﾝｼ	(1)
32		HY-0000500-0B	CAPACITOR		ﾊﾂｼﾝｼｮｳ ｺﾝﾃﾞﾝｻ	(1)
33		HT-0020700-00	TRANSISTOR 2SB616		ﾄﾗﾝｼﾞｽﾀ (2SB616)	(1)
34		HT-0020600-00	TRANSISTOR 2SB536		ﾄﾗﾝｼﾞｽﾀ (2SB536)	(1)
35	◇01	HT-0017200-00	TRANSISTOR (2SD1087)		ﾄﾗﾝｼﾞｽﾀ (2SD1087)	(3)
36	◇02	HT-0017200-00	TRANSISTOR (2SD1087)		ﾄﾗﾝｼﾞｽﾀ (2SD1087)	(4)
37		HT-0007600-00	TRANSISTOR D633		ﾄﾗﾝｼﾞｽﾀ (2SD633)	(2)
38		HL-0046200-00	CR ARRAY		IC (L00462)	(2)
39		HL-0051800-00	IC TA78L018AP		IC (TA78L018AP)	(1)
40		HL-0040600-00	IC (UPC1430 5H)		IC (UPC1430 5H)	(1)
41		HL-0000600-00	IC SN7407N		IC (SN7407N)	(1)
42		HL-0000500-00	IC SN7406N		IC (SN7406N)	(1)
43		M9608-110-000	IC M9698		ﾊｲﾌﾞﾘｯﾄﾞ IC (M9698)	(1)
44		M9607-110-000	IC M9697		ﾊｲﾌﾞﾘｯﾄﾞ IC (M9697)	(1)
45		M9653-110-000	CPU M1514C		CPU M1514C	(1)
46		HG-0021400-00	DIODE (RD30FB)		ﾀﾞｲｵｰﾄﾞ (RD30FB)	(2)
47		HG-2674014-0P	DIODE (U05E)		ﾀﾞｲｵｰﾄﾞ (U05E)	(4)
48		HG-2672011-7P	DIODE (V03C)		ﾀﾞｲｵｰﾄﾞ (V03C)	(4)
49		HW-1001400-00	ELECTRIC WIRE, YELLOW		ｼﾞｬﾝﾊﾟｰｾﾝ (JPW-02A)	(2)
50		HC-0082022-S0	CAPACITOR 0.22MF 250V		ｺﾝﾃﾞﾝｻ	(1)
51		HC-0055700-00	CAPACITOR 0.1MF 12V		ｺﾝﾃﾞﾝｻ 0.1MF 12V SC	(1)
52		HC-0112010-T0	CAPACITOR 0.01MF 50V		ｺﾝﾃﾞﾝｻ 0.01MF 50V	(15)
53		HC-0065010-10	CAPACITOR 100MF 50V		ｺﾝﾃﾞﾝｻ 100MF 50V ﾃﾞﾝｶｲ	(1)
54		HC-0042500-00	CAPACITOR 3300MF 25V		ｺﾝﾃﾞﾝｻ 3300MF 25V ﾃﾞﾝｶｲ	(2)
55		HCB-205R1013	CAPACITOR 100MF 25V		ｺﾝﾃﾞﾝｻ 100MF 25V ﾃﾞﾝｶｲ	(1)
56		M9611-110-000	TP CHECK PIN		TPﾁｪｯｸﾋﾟﾝ	(2)
57		M9613-110-000	ZNR (ERZ-C14DK330)		ZNR (ERZ-C14DK330)	(1)
58		HK-0056000-30	3-POLE HOUSING		ﾃﾞｲﾃﾝﾄﾛｯｸ ﾊｳｼﾞﾝｸﾞ 3P	(1)
59		HK-0038100-30	3-POLE PLUG		ｽﾄﾚｰﾄﾌﾟﾗｸﾞ 3P	(1)
60		HK-0038101-50	15-POLE CONNECTOR		15P ｺﾈｸﾀ	(1)
61		M9645-110-000	2-POLE CONNECTOR		ﾌﾟﾗｸﾞ 2P	(4)
62		M9604-110-000	12-POLE PLUG		ｺﾈｸﾀ 7P	(1)
63		M9603-110-000	6-POLE CONNECTOR		ｺﾈｸﾀ 6P	(1)
64		M9602-110-000	34-POLE CONNECTOR		ｺﾈｸﾀ 34P	(1)
65		M9601-110-000	8-POLE CONNECTOR		ｺﾈｸﾀ 8P	(1)

Note (注記) ◇01 ..... For without AK　　AK無し用
◇02 ..... For with AK　　AK付き用

23. CPU CIRCUIT BOARD COMPONENTS (FOR MH-486-5)
CPU基板関係（MH-486-5用）

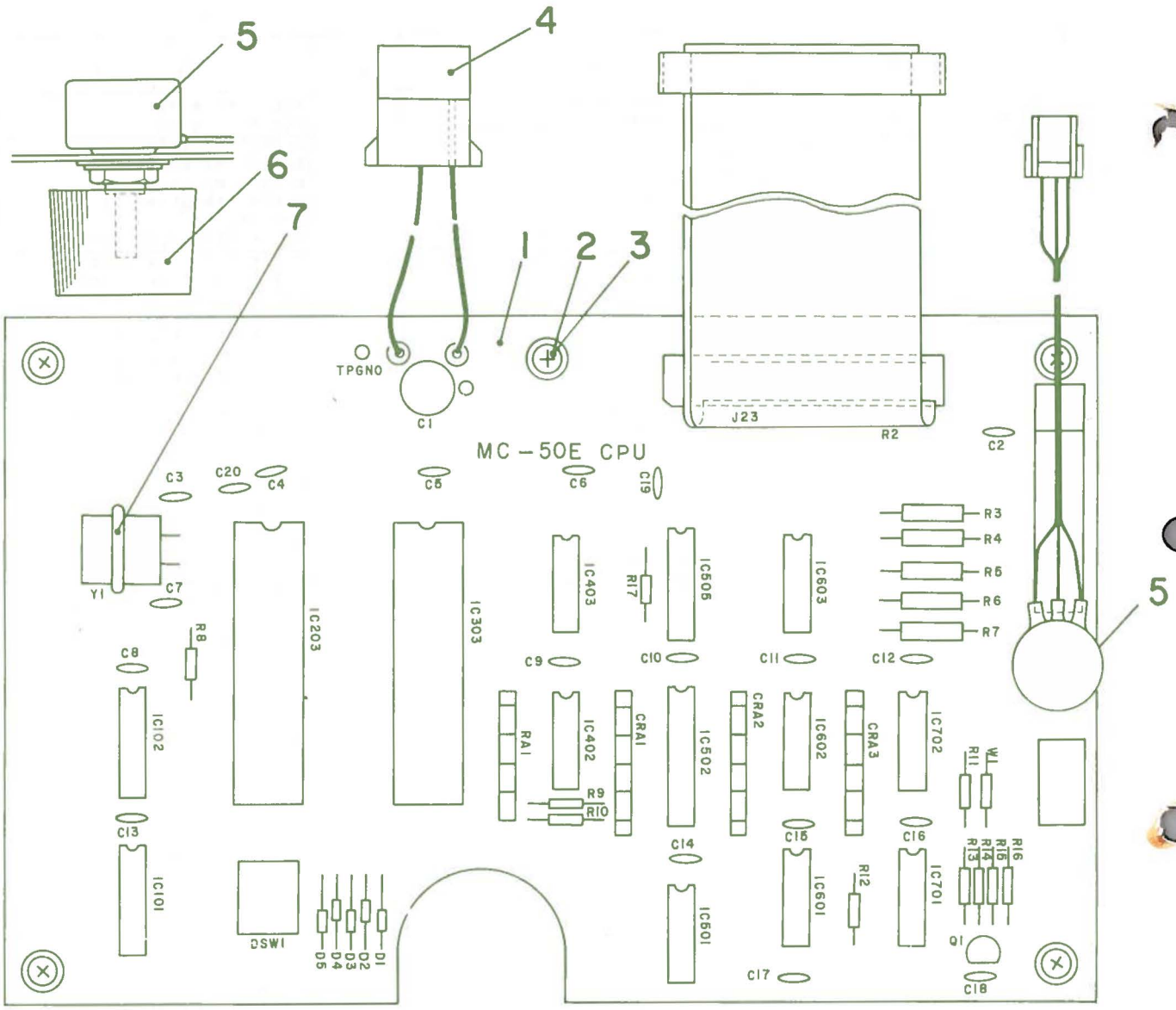

記号 **Ref. No.** 表

記　号	Ref. No.	記　号	Ref. No.	記　号	Ref. No.
C20	8	IC501	19	R14, 15	30
R17	9	IC601	20	R8, 16	31
IC203	10	IC701	21	R3 ~ 7	32
IC303	11	CRA1, 3	22	C1	33
IC403, 603	12	CRA2	23	C2, 4 ~ 6, 8 ~ 19	34
IC503	13	RA1	24	C3, 7	35
IC101, 102	14	Q1	25	W1	36
IC402	15	D1 ~ 5	26	Y1	37
IC502	16	DSW1	27	TP1	38
IC602	17	R2	28	C20	39
IC702	18	R9 ~ 13	29	R17	40

Ref. No.	Note 注記	Part No. 品番	Description	E. C. 変更年月	品名	Amt. Req. 数量
1		M8601-090-0A0	CPU CIRCUIT BOARD ASM.		CPU ｷﾊﾞﾝ ｸﾐ	1
2		ST-4031021-SR	TAPPING SCREW D=3 L=10		ﾀｯﾋﾟﾝﾈｼﾞ D=3 L=10	(5)
3		WP-0320501-SC	WASHER 3.2X7X0.5		ﾋﾗｻﾞｶﾞﾈ 3.2X7X0.5	(5)
4		M8504-090-0A0	POWER SOURCE CORD ASM.		ﾃﾞﾝｹﾞﾝｺｰﾄﾞ ｸﾐ	(1)
5		M8528-110-0A0	VOLUME A ASM.		ﾎﾞﾘｭｳﾑ A ｸﾐ	(1)
6		HX-0000500-00	KNOB (HB-20S)		ﾂﾏﾐ (HB-20S)	(1)
7		HW-2003500-00	ELECTRIC WIRE, YELLOW		ﾋﾞﾆｰﾙﾃﾞﾝｾﾝ 17-0.16 ｷ	(0.1)
8		HC-0015200-00	CAPACITOR 0.047MF 25V		ｺﾝﾃﾞﾝｻ 0.047MF 25V	(1)
9		HR-0017010-10	RESISTOR 100 OHM 1/4W		ﾃｲｺｰｷ 100ｵｰﾑ 1/4 ﾀﾝｿﾋﾏｸ	(1)
10		M9608-120-000	CPU		CPU	(1)
11		M9604-130-000	IC (UPD8355C-2)		IC (UPD8355C-2)	(1)
12		HL-0000600-00	IC SN7407N		IC (SN7407N)	(2)
13		HL-0027700-00	IC (SN74259N)		IC (SN74259N)	(1)
14		HL-0028600-00	IC (SN74LS138N)		IC (SN74LS138N)	(2)
15		HL-0025200-00	IC (UPC177C)		IC (UPC177C)	(1)
16		HL-0029100-00	IC (SN74LS244N)		IC (SN74LS244N)	(1)
17		HL-0012800-00	IC (SN74LS14N)		IC (SN74LS14N)	(1)
18		HL-0000500-00	IC SN7406N		IC (SN7406N)	(1)
19		HL-0012200-00	IC SN74LS 00N		IC (SN74LS00N)	(1)
20		HL-0013700-00	IC SN74LS 107N		IC (SN74LS107N)	(1)
21		HL-0012400-00	IC SN74LS 04N		IC (SN74LS04N)	(1)
22		HL-0046200-00	CR ARRAY		IC (L00462)	(2)
23		HL-0051400-00	CR ARRAY (L00462A)		IC (L00462A)	(1)
24		HL-0044500-00	IC (EXB-P88362J)		IC (EXB-P88362J) ﾘｱﾚｲ	(1)
25		HT-0006600-00	TRANSISTOR (2SC945Q)		ﾄﾗﾝｼﾞｽﾀ (2SC945Q)	(1)
26		HG-2563501-0S	DIODE (1S953)		ﾀﾞｲｵｰﾄﾞ (1S953)	(5)
27		HA-0000200-00	DIP SWITCH 4P (A6MS-4)		ﾃﾞｲｯﾌﾟｽｲｯﾁ 4P (A6MS-4)	(1)
28		HR-0017047-10	RESISTOR 470 OHM 1/4W		ﾃｲｺｰｷ 470ｵｰﾑ 1/4Wﾀﾝｿﾋﾏｸ	(1)
29		HR-0017036-20	RESISTOR 3.6 KILO OHM 1/4W		ﾃｲｺｰｷ 3.6K 1/4W ﾀﾝｿﾋﾏｸ	(5)
30		HR-0017047-20	RESISTOR 4.7K 1/4W		ﾃｲｺｰｷ 4.7K 1/4W ﾀﾝｿﾋﾏｸ	(2)
31		HR-0017010-30	RESISTOR 10 KILO OHM 1/4W		ﾃｲｺｰｷ 10K 1/4W ﾀﾝｿﾋﾏｸ	(2)
32		HR-0039010-20	RESISTOR 1 KILO OHM 1W		ﾃｲｺｰｷ 1K 1W	(5)
33		HCB-205R101S	CAPACITOR 100MF 25V		ｺﾝﾃﾞﾝｻ 100MF 25V ﾃﾞﾝｶｲ	(1)
34		HC-0112010-T0	CAPACITOR 0.01MF 50V		ｺﾝﾃﾞﾝｻ 0.01MF 50V	(16)
35		HC-0106105-00	CAPACITOR 0.01MF 50V		ｺﾝﾃﾞﾝｻ 5PF 50V ｾﾗﾐｯｸ	(2)
36		HW-1001400-00	ELECTRIC WIRE, YELLOW		ｼﾞﾔﾝﾊﾟｰｾﾝ (JPW-02A)	(1)
37		HY-0000100-00	QUARTZ CRYSTAL 9.6MHZ		ｽｲｼｮｰｼﾝﾄﾞｰｼ 9.6MHZ	(1)
38		M9611-110-000	TP CHECK PIN		TPﾁｪｯｸﾋﾟﾝ	(1)
39		HC-0015200-00	CAPACITOR 0.047MF 25V		ｺﾝﾃﾞﾝｻ 0.047MF 25V	(1)
40		HR-0017010-10	RESISTOR 100 OHM 1/4W		ﾃｲｺｰｷ 100ｵｰﾑ 1/4 ﾀﾝｿﾋﾏｸ	(1)

24. THREAD STAND COMPONENTS
糸立装置関係

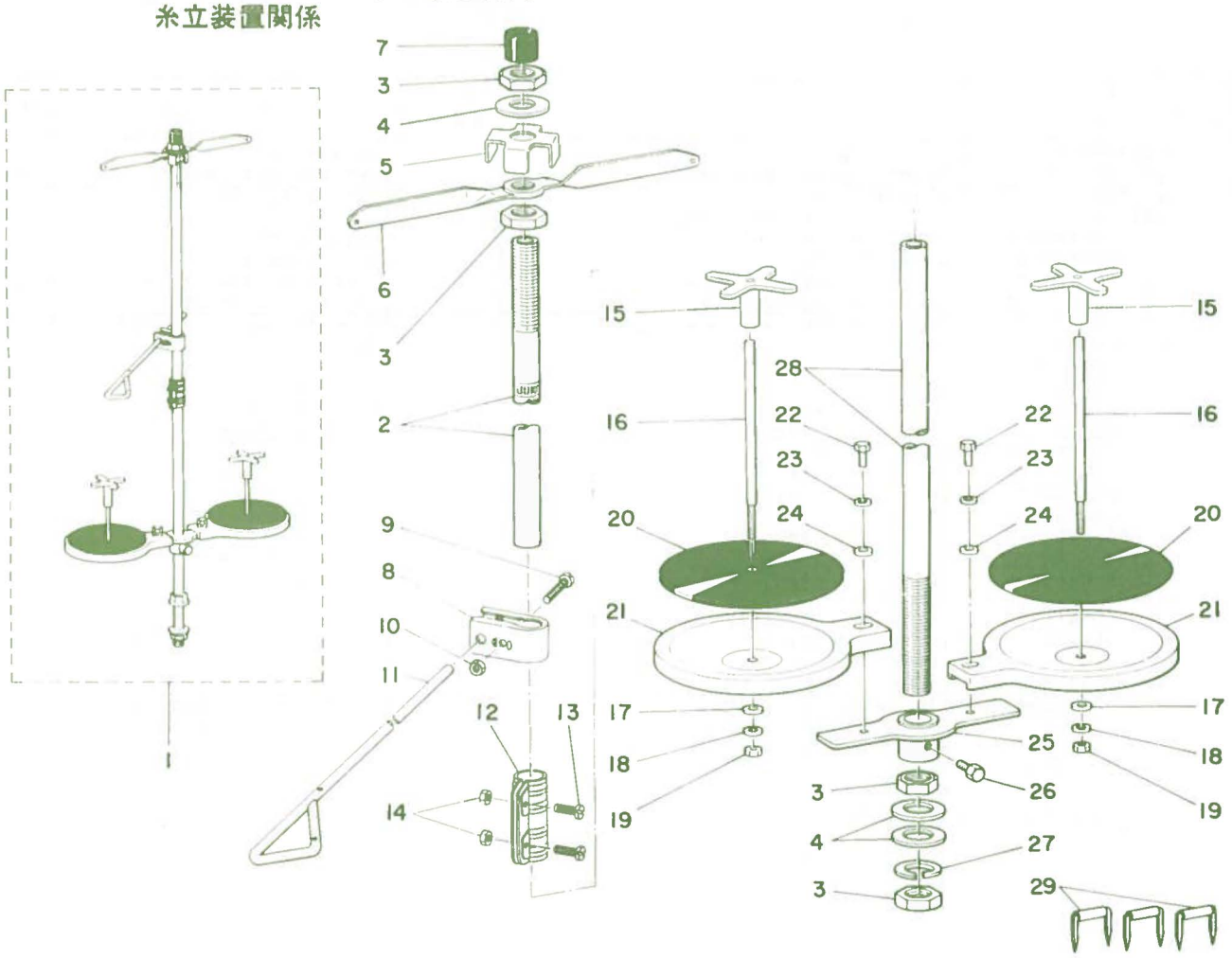

Ref. No.	Note 注記	Part No. 品番	Description	E. C. 変更年月	品名	Amt. Req. 数量
1		B3301-481-0A0	THREAD STAND ASM.		イトタテソーチ クミ	1
2		B3313-704-0A0	SPOOL REST ROD ASM., UPPER		イトタテボー ウエ クミ	(1)
3		B3317-704-000	NUT C15		イトタテボー トメナット	(4)
4		WP-1702600-S0	WASHER 17X30X2.6		ヒラザカネ 17X30X2.6	(3)
5		D3306-555-B00	THREAD GUIDE STOPPER PLATE		イトタテイトアンナイ トメイタ	(1)
6		B3307-704-000	THREAD GUIDE A		イトタテ イトアンナイ A	(2)
7		B3311-704-000	SPOOL REST ROD RUBBER CAP		イトタテボー ホコゴム	(1)
8		B3304-704-000-A	THREAD GUIDE ARM HOLDER		イトアンナイウデ ホルダー	(1)
9		SM-6052700-SC	SCREW M5 L=27		ヒラコネジ M5X0.8 L=27	(1)
10		NM-6050000-SC	NUT M5		ロッカクナット M5X0.8 1シュ	(1)
11		B3309-481-000	THREAD GUIDE, LOWER		イトタテイトアンナイ	(1)
12		B3305-704-000-A	SPOOL REST ROD JOINT		イトタテボーツギデ	(1)
13		SM-6041410-SC	SCREW M4X0.7 L=14		ヒラコネジ M4X0.7 L=14	(2)
14		NM-6040000-SN	NUT M4		ロッカクナット M4X0.7 1シュ	(2)
15		B3312-012-000	SPOOL RETAINER		イトマキ フレトメ	(2)
16		B3305-012-000	SPOOL PIN		イトマキ ウケボー	(2)
17		WP-0560860-SE	WASHER 5.6X12X0.8		ヒラザカネ 5.6X12X0.8	(2)
18		WS-0521010-KN	SPRING WASHER 5.2X8.2X1		ハネザカネ 5.2X8.2X1	(2)
19		NS-6123881-SE	NUT 3/16-28		ロッカクナット 3/16-28	(2)
20		B3311-012-000	SPOOL REST CUSHION		イトマキウケザ	(2)
21		B3303-704-000	SPOOL REST		イトタテ ウケイタ	(2)
22		SM-9050813-SE	SCREW M5X0.8 L=8		ロッカクボルト M5X0.8 L=8	(2)
23		WS-0521010-KN	SPRING WASHER 5.2X8.2X1		ハネザカネ 5.2X8.2X1	(2)
24		WP-0520656-SA	WASHER 5.2X9.5X0.6		ヒラザカネ 5.2X9.5X0.6	(2)
25		D3302-555-B00	BRACKET		イトタテ ウケダイ	(1)
26		SM-9061080-SE	SCREW M6 L=10		ロッカクボルト M6 L=10	(1)
27		WS-1643202-KR	SPRING WASHER 16.4X26.6X3.2		ハネザカネ 16.4X26.6X3.2	(1)
28		B3301-704-000-A	SPOOL REST ROD, LOWER		イトタテボー シタ	(1)
29		MA0-11532000	STAPLE		コード ステップル	(3)

JUKI®

TOKYO JUKI INDUSTRIAL CO., LTD.

Address : 23-3, Kabuki-cho 1-chome, Shinjuku-ku, Tokyo 160, Japan
Cable : JUKI TOKYO
Telex : J22967, 232-2301
Phone : 03 (205) 1188, 1189, 1190

東京重機工業株式会社

本社・営業本部　〒182　東京都調布市国領町8の2の1　TEL(480)1113(代)

Printed in Japan